MARQUE: LIEBHERR

REFERENCE: IK 3524

CODIC: 4292910

NOTICE

FR

# Mode d'emploi

Réfrigérateurs encastrables

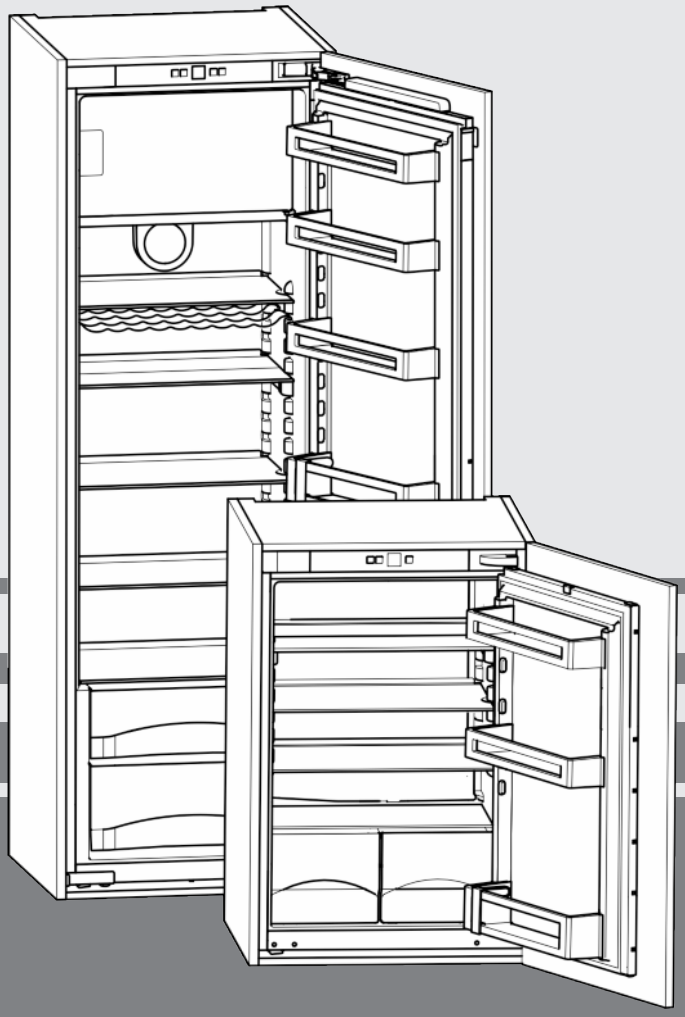

190916 **7086508 - 00**

**IK(P)/ IKS/ EK ... LC**

LIEBHERR

# Sommaire


| | | |
|---|---|---|
| **1** | **Vue d'ensemble de l'appareil** | **2** |
| 1.1 | Description de l'appareil et de son équipement | 2 |
| 1.2 | Domaine d'application de l'appareil | 2 |
| 1.3 | Conformité | 3 |
| 1.4 | Économiser de l'énergie | 3 |
| **2** | **Consignes de sécurité générales** | **3** |
| **3** | **Eléments de commande et d'affichage** | **5** |
| 3.1 | Éléments de commande et de contrôle | 5 |
| 3.2 | Affichage de la température | 5 |
| **4** | **Mise en service** | **5** |
| 4.1 | Activer l'appareil | 5 |
| **5** | **Commande** | **5** |
| 5.1 | Verrouillage enfants | 5 |
| 5.2 | Réfrigérateur | 5 |
| 5.3 | Compartiment congélateur | 8 |
| **6** | **Entretien** | **9** |
| 6.1 | Dégivrage | 9 |
| 6.2 | Nettoyage de l'appareil | 9 |
| 6.3 | S.A.V. | 10 |
| **7** | **Dysfonctionnements** | **10** |
| **8** | **Mise hors service** | **11** |
| 8.1 | Arrêt de l'appareil | 11 |
| 8.2 | Mise hors service | 11 |
| **9** | **Eliminer l'appareil** | **11** |


Le fabricant travaille constamment au développement de tous les types et modèles d'appareils.C'est pourquoi nous nous réservons le droit de modifier la forme, l'équipement et la technique de nos appareils. Nous vous remercions de votre compréhension.

Afin de découvrir tous les avantages de votre nouvel appareil, nous vous prions de lire attentivement ces instructions de montage.

Ces instructions de montage sont valables pour plusieurs modèles, des différences sont donc possibles.Les paragraphes ne concernant que certains appareils sont indiqués par un astérisque (*).

**Les instructions de manipulation sont indiqués par un ▶, les résultats de manipulation par un ▷.**

# 1 Vue d'ensemble de l'appareil

## 1.1 Description de l'appareil et de son équipement

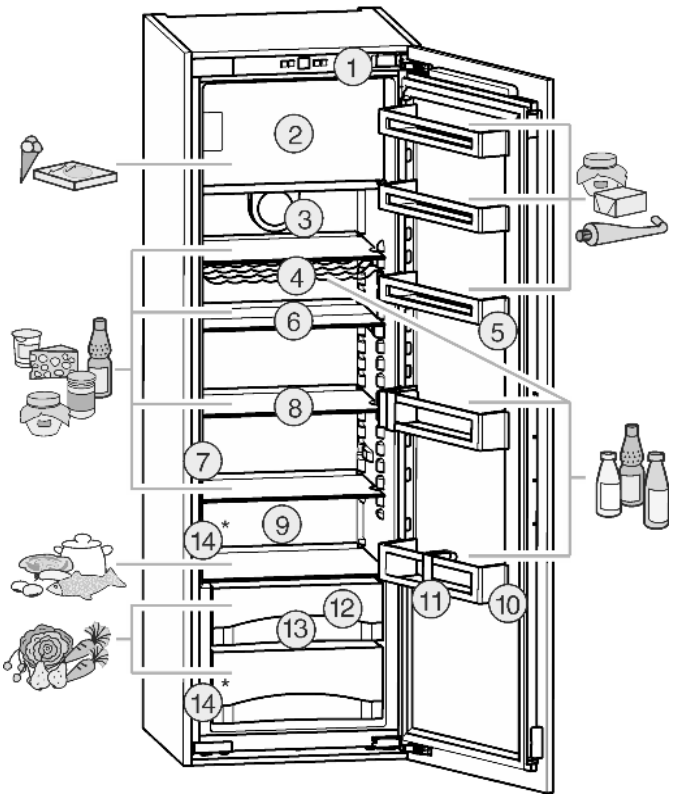


*Fig. 1*

| | | | |
|---|---|---|---|
| **(1)** | Éléments de commande et de contrôle | **(9)** | Zone la plus froide ** |
| **(2)** | Compartiment congélateur* | **(10)** | Porte-bouteilles |
| **(3)** | Ventilateur* | **(11)** | Range-bouteilles* |
| **(4)** | Range-bouteilles* | **(12)** | BioCool* |
| **(5)** | Balconnet conserves | **(12)** | Bac à légumes* |
| **(6)** | Tablette de rangement, en deux parties* | **(13)** | Orifice d'écoulement |
| **(7)** | Éclairage intérieur LED | **(14)** | Plaquette signalétique |
| **(8)** | Surface de rangement | | |

**Remarque**

▶ Ranger les aliments comme illustré sur la figure. L'appareil marche ainsi tout en économisant de l'énergie.

▶ Les tablettes, les tiroirs ou les corbeilles sont disposés à la livraison pour une efficacité énergétique optimale.

▶ ** Sur les appareils avec congélateur, la zone la plus froide se trouve au-dessous du congélateur, lorsque le ventilateur est en marche.

## 1.2 Domaine d'application de l'appareil

### Utilisation conforme

L'appareil est adapté uniquement au refroidissement d'aliments dans un environnement domestique ou similaire. En font par ex. partie l'utilisation

- dans des cuisines domestiques, des chambres d'hôtes,



*** selon le modèle et l'équipement**

- par des clients dans des maisons de campagne, des hôtels, des motels et autres structures d'accueil,
- dans la restauration et les services similaires dans le commerce de gros.

Toutes les autres utilisations sont interdites.

**Utilisations incorrectes prévisibles**

Les applications suivantes sont formellement interdites :

- Stockage et refroidissement de médicaments, de plasma sanguin, de préparations de laboratoire ou autres matières ou produits similaires régis par la directive en matière de dispositifs médicaux 2007/47/CE
- Utilisation dans des zones à risque d'explosion

Une utilisation incorrecte de l'appareil peut causer la détérioration ou la pourriture de la marchandise stockée à l'intérieur.

**Classes climatiques**

L'appareil est conçu pour fonctionner à des températures ambiantes limitées selon la classe climatique. La classe climatique correspondant à votre appareil est idiquée sur la plaque signalétique.

**Remarque**

▶ Respecter les températures ambiantes indiquées pour garantir un parfait fonctionnement.

| Classe climatique | pour des températures ambiantes de |
|---|---|
| SN | 10 °C à 32 °C |
| N | 16 °C à 32 °C |
| ST | 16 °C à 38 °C |
| T | 16 °C à 43 °C |

## 1.3 Conformité

L'étanchéité du circuit réfrigérant est contrôlée. L'appareil, à l'état monté, est conforme aux règlements de sécurité et directives en vigueur 2014/35/EU, 2014/30/EU, 2009/125/CE, 2011/65/EU et 2010/30/EU.

## 1.4 Économiser de l'énergie

- Toujours garantir une bonne aération et ventilation. Ne pas couvrir les ouvertures ou les grilles d'aération.
- Toujours laisser dégagées les fentes d'aération du ventilateur.*
- Ne pas exposer l'appareil au rayons directs du soleil, à côté d'une cuisinière, d'un appareil de chauffage ou similaire.
- La consommation énergétique dépend des conditions d'installations, ex. de la température ambiante (voir 1.2) . Elle peut toutefois changer en cas d'écart de la température ambiante par rapport à la température normale de 25 °C.
- Ouvrir l'appareil le plus brièvement possible.
- Plus le réglage de la température est bas, plus la consommation d'énergie augmente.
- Rangez les aliments en les triant (voir Vue d'ensemble de l'appareil).
- Emballez et couvrez correctement tous les aliments pour les conserver. Vous éviterez ainsi la formation de givre.
- Sortir les aliments pendant le temps strictement nécessaire pour qu'ils ne se réchauffent pas.
- Laissez refroidir les plats chauds à température ambiante avant de les ranger.
- Décongeler les produits congelés dans le réfrigérateur.*
- En présence d'une couche de givre épaisse : dégivrer l'appareil.*

FR

# 2 Consignes de sécurité générales

**Dangers pour l'utilisateur :**

- Cet appareil peut être utilisé par les enfants de 8 ans et plus, ainsi que par des personnes souffrant d'un handicap physique ou mental, d'une déficience sensorielle, ou ne disposant pas de l'expérience ou du savoir nécessaires au fonctionnement de cet appareil, si elles sont encadrées ou si elles ont été informées sur l'utilisation sécuritaire de l'appareil et comprennent les risques qui en résultent. Les enfants doivent être surveillés pour s'assurer qu'ils ne jouent pas avec l'appareil. Le nettoyage et l'entretien normal ne doivent pas être effectués par des enfants sans surveillance. Les enfants entre 3 et 8 ans sont autorisés à charger et à décharger l'appareil. Les enfants de moins de 3 ans doivent être tenus à l'écart de l'appareil s'ils ne sont pas sous surveillance constante.
- Toujours débrancher l'appareil du réseau en tenant la fiche. Ne pas tirer sur le câble.
- En cas d'erreur, débrancher la prise ou couper le fusible.
- Ne pas endommager le câble de raccord au réseau. Ne pas utiliser l'appareil avec un câble de raccord au réseau défectueux.
- Faire effectuer les réparations, les interventions sur l'appareil et le remplacement du câble de raccord au réseau uniquement par le S.A.V ou tout autre technicien qualifié.
- Installer, raccorder et éliminer l'appareil uniquement selon les indications mentionnées dans les instructions.
- Uniquement exploiter l'appareil à l'état monté.
- Conservez précieusement ce mode d'emploi et remettez-le éventuellement au nouveau propriétaire de l'appareil.
- Les lampes à usage spécial (ampoules, LED, tubes luminescents) dans l'appareil servent à éclairer l'espace intérieur et ne sont pas adaptées à l'éclairage de la pièce.

**Risque d'incendie :**

- Le réfrigérant contenu R 600a est écologique, mais inflammable. Toute fuite de réfrigérant peut être source d'incendie.
  - N'endommagez pas les conduites du circuit frigorifique.
  - Ne manipulez aucune flamme vive ou source d'ignition à l'intérieur de l'appareil.
  - N'utilisez pas d'instruments électriques à l'intérieur de l'appareil (ex. : nettoyeur vapeur, radiateur, appareils à glace, etc.).
  - En cas de fuite de réfrigérant : Éloignez toute flamme vive ou source d'ignition à proximité de la fuite. Aérez convenablement la pièce. Informez-en le S.A.V.
- Ne pas entreposer de matières explosives ou de bombes aérosols contenant des gaz propulseurs inflammables (butane, propane, pentane, etc.) dans l'appareil. Les bombes aérosols de ce type sont reconnaissables aux indications de contenu imprimées ou au symbole de la flamme. Une éventuelle fuite de gaz risque de mettre feu aux composants électriques.
- Entreposer les boissons alcoolisées ou tout autre récipient contenant de l'alcool uniquement fermés hermétiquement. L'alcool éventuellement échappé peut s'enflammer au contact de composants électriques.

**Risque de chute et de basculement :**

- Ne pas utiliser les socles, tiroirs, portes, etc. comme marchepied ou appui. Ceci s'applique avant tout aux enfants.

**Danger d'intoxication alimentaire :**

- Ne pas consommer d'aliments périmés.

**Risque de gelures, d'engourdissement et de douleurs :**

- Eviter le contact permanent de la peau avec les surfaces froides ou les produits réfrigérés/congelés. Prendre des mesures de protection, par ex. en portant des gants. Ne pas consommer immédiatement les glaces trop froides (surtout les sorbets et les glaçons).

**Risque de blessures et de dommages matériels :**

- De la vapeur brûlante peut provoquer des blessures. Pour le dégivrage, ne pas avoir recours à des appareils chauffants ou au jet de vapeur chaud, des flammes nues ou des aérosols dégivrants.
- Ne pas enlever la glace avec des ustensiles tranchants.

**Risque d'écrasement :**

- Ne pas mettre les mains dans la charnière lors de l'ouverture et de la fermeture de la porte. Les doigts peuvent rester coincés.

**Symboles sur l'appareil :**

| | |
|---|---|
| | Le symbole peut se trouver sur le compresseur. Il se réfère à l'huile dans le compresseur et signale le danger suivant : Peut être mortel en cas d'ingestion ou de pénétration dans les voies respiratoires. Cet avertissement est important lors du recyclage. Il n'y a aucun danger pendant le fonctionnement normal. |

**Respecter les indications spécifiques des autres sections :**

| | | |
|---|---|---|
| | DANGER | indique une situation dangereuse imminente entraînant la mort ou des blessures corporelles graves si elle n'est pas évitée. |
| | AVERTIS-SEMENT | indique une situation dangereuse susceptible d'entraîner la mort ou des blessures corporelles graves si elle n'est pas évitée. |
| | ATTENTION | indique une situation dangereuse susceptible d'entraîner des blessures corporelles moyennes ou légères si elle n'est pas évitée. |
| | ATTENTION | indique une situation dangereuse susceptible d'entraîner des dommages matériels si elle n'est pas évitée. |

| | | |
|---|---|---|
| | Remarque | indique les remarques et conseils utiles. |

# 3 Eléments de commande et d'affichage

## 3.1 Éléments de commande et de contrôle

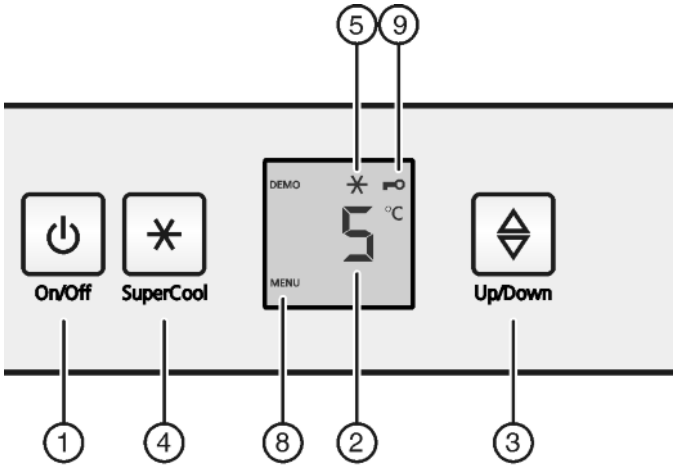


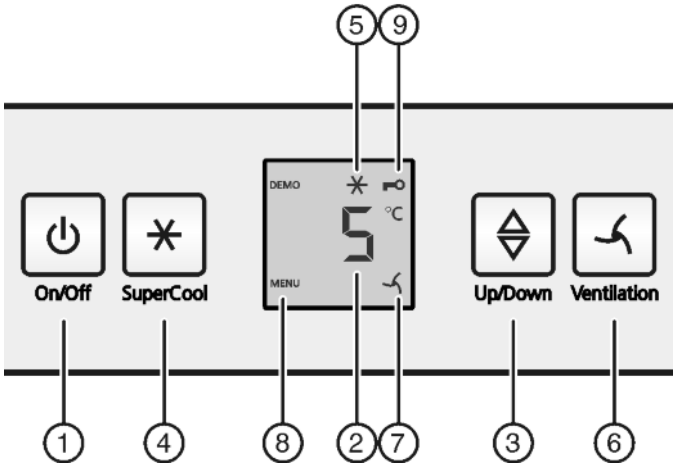


*Fig. 2*

**(1)** Touche On/Off
**(2)** Affichage de la température
**(3)** Touche de réglage
**(4)** Touche SuperCool
**(5)** Symbole SuperCool
**(6)** Touche ventilation*
**(7)** Symbole ventilation*
**(8)** Symbole menu
**(9)** Symbole sécurité enfant

## 3.2 Affichage de la température

En mode de fonctionnement normal, les affichages suivants apparaissent :

- la température de réfrigération réglée

Les affichages suivants signalent un dysfonctionnement. Causes possibles et remèdes : (voir Dysfonctionnements).

- F0 à F9

# 4 Mise en service

## 4.1 Activer l'appareil

▶ Ouvrir la porte.
▶ Appuyez sur la touche marche/arrêt *Fig. 2 (1)*.
▷ L'affichage de température s'allume. L'éclairage intérieur s'allume dès l'ouverture de la porte. L'appareil est enclenché.
▷ Lorsque le display « affiche DEMO, » le mode de démonstration est activé. S'adresser au S.A.V.

FR

# 5 Commande

## 5.1 Verrouillage enfants

Avec le verrouillage enfants vous pouvez assurer que vos enfants ne coupent pas l'appareil par inadvertance en jouant.

### 5.1.1 Réglage de la sécurité enfants

**Activer le mode de réglage :**
▶ Appuyer env. 5 secondes sur la touche SuperCool *Fig. 2 (4)*.
▷ Le symbole Menu *Fig. 2 (8)* apparaît dans l'affichage.
▷ Dans l'affichage, c clignote.

**Pour activer cette fonction :**
▶ Confirmer brièvement avec la touche SuperCool *Fig. 2 (4)*.
▷ Sur l'écran, c1 est affiché.
▶ Confirmer brièvement avec la touche SuperCool *Fig. 2 (4)*.
▷ Le symbole Sécurité enfants *Fig. 2 (9)* s'allume dans l'affichage.
▷ Dans l'affichage, c clignote.
▷ La fonction Sécurité enfants est activée.

**Lorsque la fonction doit être éteinte :**
▶ Confirmer brièvement avec la touche SuperCool *Fig. 2 (4)*.
▷ Sur l'écran, c0 est affiché.
▶ Confirmer brièvement avec la touche SuperCool *Fig. 2 (4)*.
▷ Sur l'écran, c clignote.
▷ La fonction sécurité enfant est éteinte.

**Quitter le mode de réglage :**
▶ Appuyer brièvement sur la touche On/Off *Fig. 2 (1)*.
▷ La température réapparaît dans l'affichage correspondant.

## 5.2 Réfrigérateur

La circulation naturelle de l'air dans le réfrigérateur permet de créer différentes zones de température. La zone la plus froide se trouve directement au-dessus des bacs à légumes et sur la paroi arrière.La zone la plus chaude se trouve dans la partie avant du dessus et dans la porte.

### 5.2.1 Refroidir des aliments

**Remarque***
Si la ventilation est insuffisante, la consommation électrique augmente et les performances de froid diminuent.
▶ Toujours maintenir les fentes d'aération du ventilateur dégagées.

▶ Toujours placer les aliments facilement périssables comme les plats préparés, la viande et la charcuterie dans la zone la plus froide. Dans la zone supérieure et dans la porte, ranger le beurre et les conserves. (voir Vue d'ensemble de l'appareil)

- ▶ Pour le conditionnement, utiliser des récipients réutilisables en plastique, métal, aluminium ou verre et du film transparent.
- ▶ Toujours conserver les liquides et les aliments qui prennent ou dégagent facilement les odeurs ou le goût dans des récipients fermés ou couverts.
- ▶ Toujours entreposer ou emballer séparément les aliments dégageant de l'éthylène et sensibles à l'éthylène, comme les fruits, légumes, salades, etc. pour ne pas réduire leur durée de conservation. Par ex. ne jamais entreposer ensemble des tomates avec des kiwis ou du chou.

pour les appareils à partir d'une hauteur de 1218 mm:

- ▶ Utiliser la surface avant du fond du réfrigérateur uniquement pour entreposer temporairement des aliments réfrigérés (p. ex. pour les trier ou les ranger différemment). Ne pas y laisser les denrées réfrigérées car elles peuvent être poussées ou basculées vers l'arrière en fermant la porte.
- ▶ Ne pas entreposer les aliments trop près les uns des autres afin que l'air puisse circuler.

### 5.2.2 Stockage d'aliments dans le réfrigérateur et règles relatives à l'hygiène des aliments

La consommation croissante de plats cuisinés à l'avance et d'autres aliments facilement périssables, qui réagissent de manière sensible en cas d'interruption de la chaîne du froid, requièrent une maîtrise exacte de la température lors du transport et du stockage. Dans les foyers, l'utilisation correcte du réfrigérateur et le respect précis de règles d'hygiène strictes contribuent sensiblement à l'amélioration de la durée de conservation des aliments.

**Respect de la température**

- ▶ Entreposer les aliments les plus sensibles dans la zone la plus froide de l'appareil comme indiqué sur l'illustration.
- ▶ Attendre le refroidissement complet des aliments (ex. soupe) avant de les stocker dans l'appareil.
- ▶ Eviter d'ouvrir la porte trop fréquemment.
- ▶ Respecter les règles relatives à l'hygiène des aliments

**Règles relatives à l'hygiène des aliments**

- ▶ Sortir les aliments de leur emballage extérieur avant de les entreposer dans le réfrigérateur (exemple : emballage des packs de yaourts).
- ▶ Toujours emballer les aliments séparément pour éviter toute "contamination" entre les aliments.
- ▶ Ranger les aliments de sorte à ce que l'air puisse circuler librement entre ces derniers.
- ▶ Avoir recours aux instructions de service, surtout pour les questions d'entretien.
- ▶ Nettoyer régulièrement l'intérieur de l'appareil avec un détergent (les pièces métalliques avec un produit non-oxydant).

### 5.2.3 Réglage de la température

La température est fonction des facteurs suivants :

- la fréquence d'ouverture de la porte
- La température de la pièce dans laquelle se trouve l'appareil
- le type, la température et la quantité d'aliments

Réglage de température recommandé : 5 °C

Dans le compartiment congélateur, il est possible de régler une température moyenne d'environ -18 °C.*

La température peut être modifiée en continu. Lorsque le réglage 1 °C est atteint, il est possible de recommencer avec 9 °C.

- ▶ Appeler la fonction de température : appuyer sur la touche de réglage *Fig. 2 (3)*.
- ▷ La valeur réglée jusqu'ici clignote dans l'affichage de la température.

- ▶ Modifier la température par incrément de 1 °C : appuyer sur la touche de réglage *Fig. 2 (3)* jusqu'à ce que la température souhaitée apparaisse dans l'affichage de température.
- ▶ Modifier la température en continu : maintenir la touche de réglage enfoncée.
- ▷ Pendant le réglage, la valeur clignote.
- ▷ Env. 5 secondes après la dernière pression sur la touche, le nouveau réglage est adopté et la température réglée est à nouveau affichée. La température à l'intérieur adopte lentement à la nouvelle valeur.

### 5.2.4 SuperCool

Avec SuperCool, passez à la vitesse supérieure en matière de refroidissement. Vous obtenez ainsi des températures de réfrigération plus basses. Utilisez SuperCool pour refroidir rapidement de grandes quantités d'aliments.

Lorsque SuperCool est allumé, le ventilateur* peut fonctionner. L'appareil fonctionne à sa puissance de refroidissement maximale, le groupe frigorifique peut de ce fait être temporairement plus bruyant.

SuperCool entraîne une consommation d'énergie un peu plus élevée.

**Rafraîchir des aliments avec la fonction SuperCool**

- ▶ Appuyer brièvement sur la touche SuperCool *Fig. 2 (4)*.
- ▷ Le symbole SuperCool *Fig. 2 (5)* s'allume dans l'affichage.
- ▷ La température de réfrigération descend à sa valeur la plus basse. La fonction SuperCool est activée.
- ▷ La fonction SuperCool se désactive automatiquement après 12 heures. L'appareil continue de fonctionner en mode normal d'économie d'énergie.

**Désactiver prématurément la fonction SuperCool**

- ▶ Appuyer brièvement sur la touche SuperCool *Fig. 2 (4)*.
- ▷ Le symbole SuperCool *Fig. 2 (5)* s'éteint dans l'affichage.
- ▷ La fonction SuperCool est désactivée.

### 5.2.5 Ventilateur*

Le ventilateur permet de refroidir rapidement des quantités importantes d'aliments frais ou d'atteindre une répartition relativement uniforme de la température sur toutes les tablettes.

Le refroidissement par ventilation est recommandé :

- à température ambiante élevée (supérieure à 33 °C )
- en cas d'humidité de l'air élevée

Le refroidissement par ventilation va de pair avec une consommation d'énergie un peu plus élevée. Pour économiser de l'énergie, le ventilateur se coupe automatiquement lorsqu'on ouvre la porte.

**Enclencher le ventilateur***

- ▶ Appuyer brièvement sur la touche Ventilation *Fig. 2 (6)*.
- ▷ Le symbole Ventilation *Fig. 2 (7)* est allumé.
- ▷ Le ventilateur est activé. Dans certains appareils, il s'allume uniquement si le compresseur fonctionne.

**Couper le ventilateur***

- ▶ Appuyer brièvement sur la touche Ventilation *Fig. 2 (6)*.
- ▷ Le symbole Ventilation *Fig. 2 (7)* s'éteint.
- ▷ Le ventilateur est coupé.

### 5.2.6 Tablettes de rangement

**Déplacer ou retirer les tablettes**

Les tablettes de rangement sont sécurisées au moyen de stoppeurs pour empêcher de les retirer complètement.

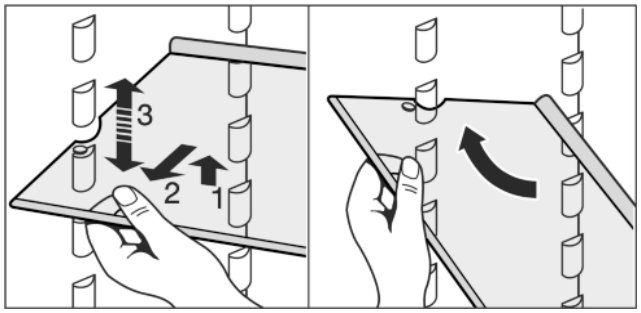


*Fig. 3*

- ▶ Soulever la tablette de rangement et la tirer un peu vers l'avant.
- ▶ Régler la hauteur de la tablette. Déplacer à cet effet les évidements le long des glissières de support.
- ▶ Pour la retirer complètement, placer la tablette de rangement en biais et la retirer par devant.
- ▶ Insérer la tablette de rangement avec la butée derrière, orientée vers le haut.
- ▷ Les aliments congelés ne collent pas à la paroi arrière.

**Démonter les tablettes de rangement**

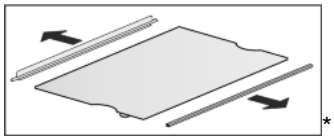
*

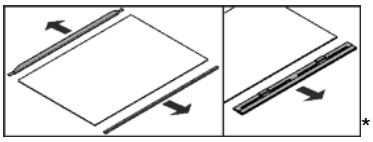
*

- ▶ Les tablettes de rangement peuvent être démontées pour le nettoyage.

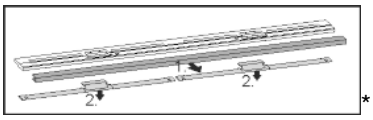

*

## 5.2.7 Utiliser la tablette de rangement composée de deux parties*

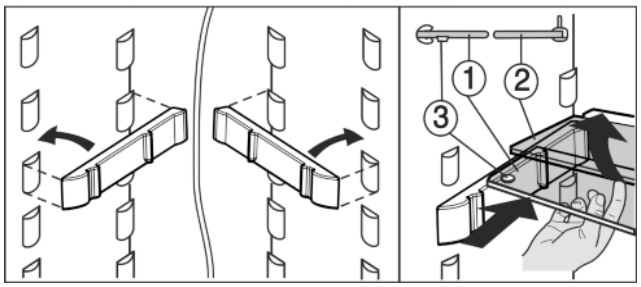


*Fig. 4*

- ▶ La tablette de verre avec butée (2) doit être derrière.
- ▶ La tablette de verre (1) avec les stoppeurs de coulissement doit être posée vers l'avant de telle sorte que les stoppeurs (3) pointent vers le bas.

## 5.2.8 Balconnets de contre-porte

**Déplacer les balconnets de contre-porte***

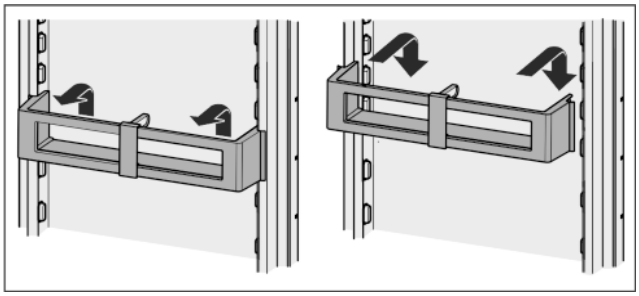

*Fig. 5**

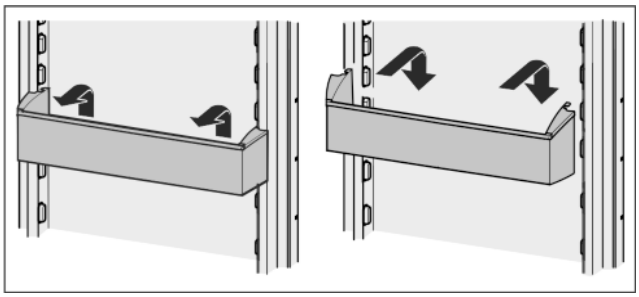

*Fig. 6**

**Démonter les balconnets de contre-porte***

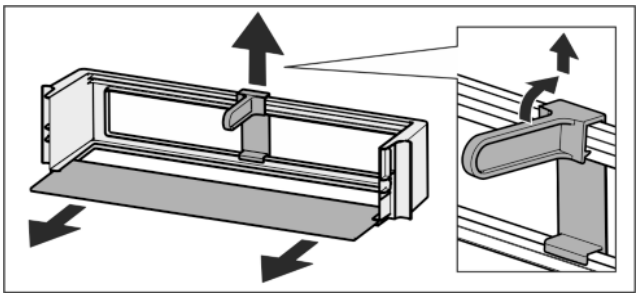

*Fig. 7*

- ▶ Les balconnets de contre-porte peuvent être démontés pour le nettoyage.

## 5.2.9 Utiliser le range-bouteilles.*

- ▶ Afin que des bouteilles ne se renversent pas, déplacer le range-bouteilles.

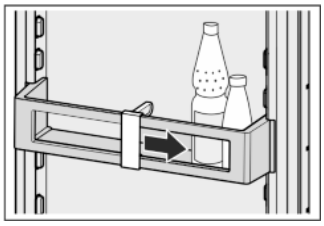

## 5.2.10 Casier à œufs*

Le casier à œufs peut être étendu et retourné. Les deux parties du casier à œufs peuvent être utilisées pour indiquer les différences, comme la date d'achat par exemple.

FR

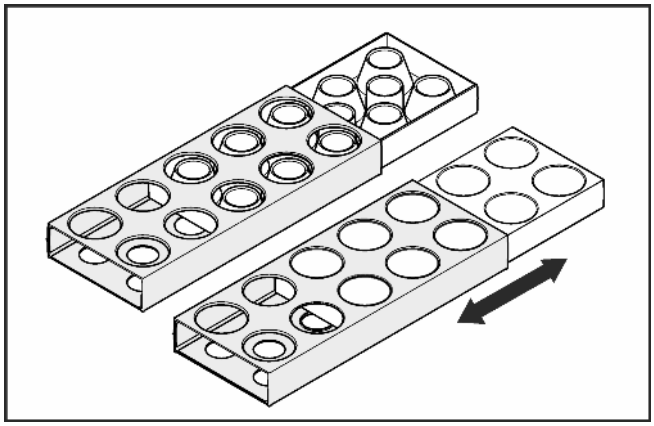

▶ Utiliser la partie supérieure pour garder les œufs de poule.
▶ Utiliser la partie inférieure pour garder les œufs de caille.

### 5.2.11 Bacs à légumes*

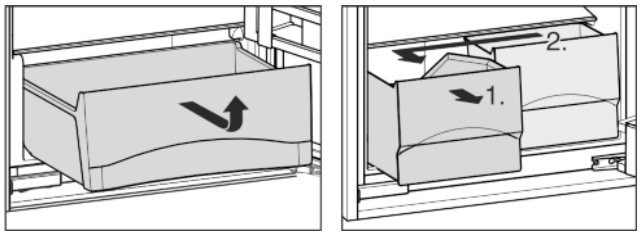


*Fig. 8*

### 5.2.12 Boîte BioCool*

**Régler l'humidité**

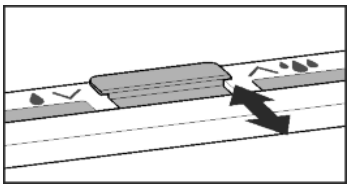

▶ Faible humidité de l'air : Pousser le régulateur en avant.

▶ Humidité élevée de l'air : Pousser le régulateur en arrière.

**Enlever la boîte BioCool**

Boîte BioCool sans glissière :

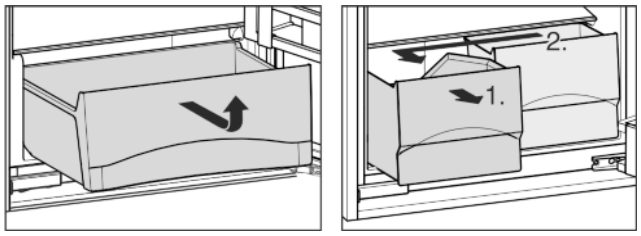


*Fig. 9*

Boîte BioCool sur plateaux à roulettes :

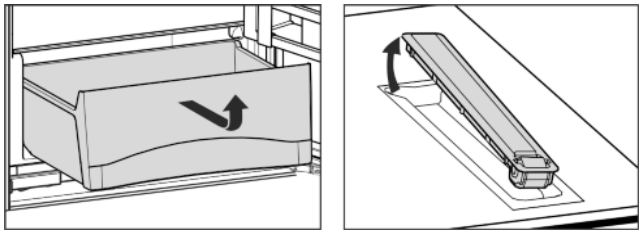

*Fig. 10*

▶ La boîte BioCool et les plateaux à roulettes peuvent être enlevés pour les nettoyer.

Boîte BioCool sur rails télescopiques :

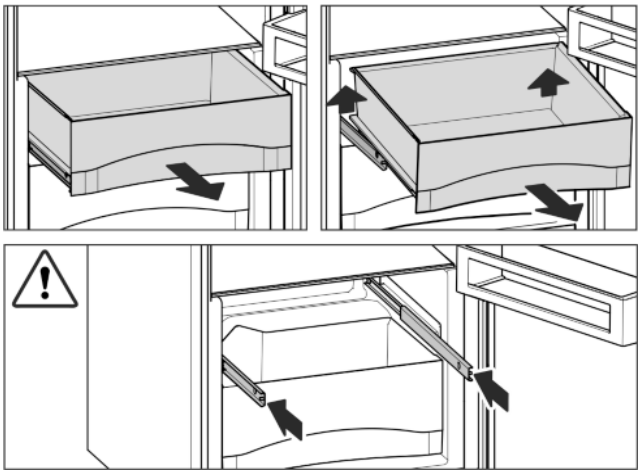

*Fig. 11*

▶ Sortir le tiroir, le soulever à l'arrière et l'extraire par l'avant.
▶ Pousser les guides.
▶ La boîte BioCool peut être enlevée pour son nettoyage.

## 5.3 Compartiment congélateur*

Vous pouvez congeler des produits surgelés pendant plusieurs mois, préparer des glaçons et congeler des aliments frais dans le compartiment congélateur à une température égale ou inférieure à -18 °C.

La température ambiante dans le compartiment, mesurée avec un thermomètre ou un autre appareil de mesure peut osciller.

### 5.3.1 Congeler des aliments*

Il est possible de congeler au maximum 2 kg d'aliments frais en 24 h.

**ATTENTION**

Risque de blessure dû aux débris de verre !
Les bouteilles et les canettes, surtout celles qui contiennent des boissons gazeuses, risquent d'exploser si elles sont congelées.

▶ Ne pas congeler de bouteilles ni de canettes !

▶ 4 h avant la congélation, mettre la température sur 5 °C ou plus froid.

Pour que les aliments congèlent rapidement jusqu'au coeur, ne pas dépasser les quantités suivantes par paquet :

- Fruits, légumes jusqu'à 1 kg
- Viande jusqu'à 2,5 kg

▶ Emballer les aliments par portions dans des sachets de congélation, des récipients réutilisables en plastique, métal ou aluminium.
▶ Poser les aliments sur la tablette en les étalant et ne pas les mettre en contact avec des aliments déjà congelés afin que ces derniers ne dégèlent pas.
▶ Remettre la température sur la valeur initiale 24 h après y avoir placé les aliments.

### 5.3.2 Durées de conservation*

| Références pour la durée de conservation des différents aliments dans le congélateur : | |
|---|---|
| Glace | 2 à 6 mois |
| Charcuterie, jambon | 2 à 6 mois |
| Pain, pâtisserie | 2 à 6 mois |
| Gibier, porc | 6 à 10 mois |

| Références pour la durée de conservation des différents aliments dans le congélateur : | |
|---|---|
| Poisson gras | 2 à 6 mois |
| Poisson maigre | 6 à 12 mois |
| Fromage | 2 à 6 mois |
| Volaille, bœuf | 6 à 12 mois |
| Légumes, fruits | 6 à 12 mois |

Les durées de conservation mentionnées sont données à titre indicatif.

### 5.3.3 Dégivrer les aliments*

- Dans le compartiment réfrigérateur
- Au micro-ondes
- Dans le four/le four à chaleur tournante
- A température ambiante

▶ Uniquement retirer la quantité d'aliments requise. Traiter les aliments décongelés le plus rapidement possible.
▶ Ne recongeler des alimentes décongelés que dans des cas exceptionnels.

### 5.3.4 Bac à glaçons*

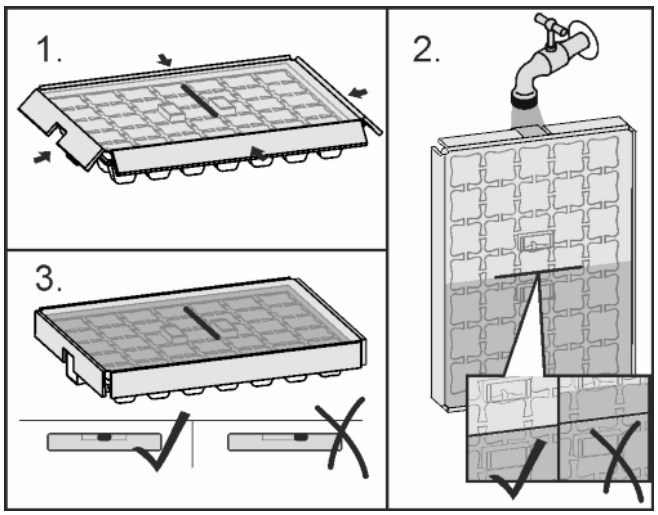


*Fig. 12*

Lorsque l'eau est gelée :

▶ retirer le couvercle.
▶ Tourner légèrement les extrémités du bac à glaçons en sens opposé pour décoller les glaçons.

**Désassembler le bac à glaçons**

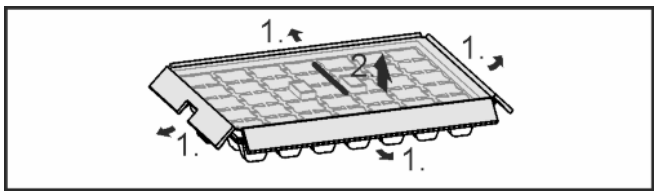


*Fig. 13*

▶ Le bac à glaçons peut être désassemblé pour le nettoyage.

# 6 Entretien

## 6.1 Dégivrage

### 6.1.1 Dégivrer le compartiment réfrigérateur

Le compartiment réfrigérateur se dégivre automatiquement. L'eau de dégivrage s'évapore. Les gouttes d'eau sur la paroi arrière sont dues au fonctionnement et donc tout à fait normales.

▶ Nettoyer l'orifice d'écoulement régulièrement pour permettre à l'eau de dégivrage de s'écouler (voir 6.2) .

### 6.1.2 Dégivrer le compartiment congélateur*

Dans le compartiment congélateur une couche de givre resp. de glace se forme après une exploitation prolongée. Ceci est tout à fait normal. La couche de givre resp. de glace se forme plus rapidement si la porte est ouverte fréquemment ou si les aliments y déposés sont chauds. Une couche de glace plus épaisse augmente toutefois la consommation d'énergie. Nous recommandons de dégivrer régulièrement l'appareil.

**ATTENTION**

Risque de blessures et d'endommagement dû à la vapeur chaude !

▶ Pour dégivrer, ne pas avoir recours à des appareils de chauffage électriques ou des nettoyeurs au jet de vapeur, des flammes nues ou des aérosols spéciaux dégivrage.
▶ Ne pas enlever la glace avec des ustensiles tranchants.

▶ Couper l'appareil.
▷ L'affichage de la température s'éteint.
▷ Lorsque l'affichage de la température ne s'éteint pas, la sécurité enfants (voir 5.1) est active.
▶ Débrancher la prise.
▶ Emballer les denrées congelées dans du papier journal ou des couvertures et les entreposer dans un endroit frais.
▶ Laisser la porte du compartiment et de l'appareil ouverte pendant le dégivrage.
▶ Retirer les morceaux de glace détachés.
▶ Veiller à ce que l'eau de dégivrage ne coule pas dans l'encadrement de meuble.
▶ S'il y a lieu, essuyer plusieurs fois l'eau de dégivrage restante avec une éponge ou un torchon.
▶ Nettoyer le compartiment (voir 6.2)

## 6.2 Nettoyage de l'appareil

**AVERTISSEMENT**

Risque de blessures et d'endommagement émanant de la vapeur très chaude !

La vapeur chaude peut provoquer des brûlures et endommager les surfaces.

▶ Ne pas utiliser d'appareils de nettoyage à la vapeur !

FR

**ATTENTION**
Un nettoyage incorrect endommage l'appareil !
- ▶ Ne jamais utiliser de produits de nettoyage concentrés.
- ▶ Ne pas utiliser d'éponges à récurer ou abrasives ni de laine d'acier.
- ▶ Ne pas utiliser de produit nettoyant agressif, abrasif, granuleux ou contenant du chlore ou de l'acide.
- ▶ Ne pas utiliser de solvants chimiques.
- ▶ Ne pas détériorer ou enlever la plaquette signalétique située sur la paroi intérieure de l'appareil. Ceci est important pour le S.A.V.
- ▶ Ne pas arracher, plier ou endommager de câbles ou d'autres composants.
- ▶ Ne pas faire pénétrer d'eau dans le canal d'évacuation, la grille d'aération et les composants électriques lors du nettoyage.
- ▶ Utiliser des chiffons doux et un détergent courant d'une valeur pH neutre.
- ▶ Pour l'intérieur de l'appareil, utiliser uniquement des détergents et des produits d'entretien non nocifs pour les aliments.

- ▶ **Vider l'appareil.**
- ▶ **Débrancher la prise.**

- ▶ Nettoyez à la main les **surfaces intérieures et extérieures en matière synthétique** avec de l'eau tiède et un peu de détergent.

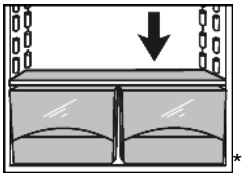
*

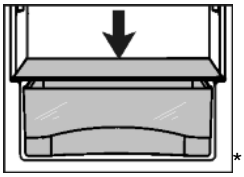
*

- ▶ Nettoyer l'**orifice d´écoulement** : à l'aide d'un fin ustensile, par ex. un coton-tige, supprimer les dépôts.

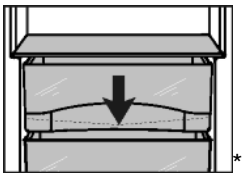
*

- ▶ La plupart des **éléments d'équipement** peuvent être démontées pour le nettoyage : voir dans le chapitre correspondant.
- ▶ Laver à la main les **bacs** à l'eau tiède additionnée d'une petite quantité de produit à vaisselle.
- ▶ Les **autres éléments d'équipement** sont lavables en lave-vaisselle.
- ▶ **Les plateaux à roulettes du bac à légumes** peuvent également être lavés dans le lave-vaisselle.*
- ▶ **Glissières télescopiques :** nettoyer uniquement avec un chiffon humide. La graisse dans les rails sert à la lubrification et ne doit pas être enlevée.*

**Après le nettoyage :**
- ▶ Frotter l'appareil et les éléments d'équipement pour les sécher.
- ▶ Rebrancher l'appareil et l'enclencher de nouveau.
- ▶ Y replacer de nouveau les aliments.

## 6.3 S.A.V.

Vérifier d'abord si vous pouvez résoudre vous-même la panne (voir Dysfonctionnements). Si ce n'est pas le cas, adressez-vous au S.A.V. Vous trouverez l'adresse du S.A.V. dans le répertoire S.A.V. fourni avec votre appareil.

**AVERTISSEMENT**
Risque de blessures dû à une réparation incorrecte !
- ▶ Ne faire effectuer les réparations et interventions sur l'appareil et la ligne de réseau qui ne sont pas explicitement nommés (voir Entretien)que par le S.A.V.

- ▶ Relever la désignation de l'appareil *Fig. 14 (1)*, le n° de service *Fig. 14 (2)* et le n° de série *Fig. 14 (3)* sur la plaquette signalétique. Cette plaquette se trouve sur la paroi intérieure gauche de l'appareil.

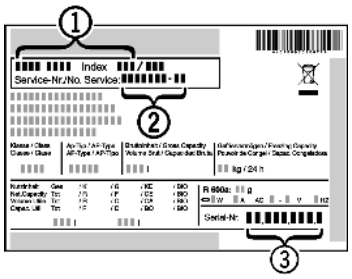


*Fig. 14*

- ▶ Informer le S.A.V. et lui communiquer la panne, la désignation de l'appareil *Fig. 14 (1)*, le n° de service *Fig. 14 (2)* et le n° de série *Fig. 14 (3)*.
- ▷ Ces informations vous permettront d'obtenir un service ciblé et rapide.
- ▶ Laisser l'appareil fermé jusqu'à l'arrivée du S.A.V.
- ▷ Les aliments resteront plus longtemps frais.
- ▶ Débrancher la fiche du secteur (ne pas tirer sur le câble de l'appareil) ou couper le fusible.

# 7 Dysfonctionnements

Votre appareil est construit et produit de façon à assurer sa sécurité de fonctionnement et une longue durée de vie. Si une panne devait cependant se produire en cours de fonctionnement, veuillez vérifier si elle est due à une erreur de manipulation. Dans ce cas, les coûts en résultant vous seront facturés même pendant la période de garantie. Vous pouvez résoudre vous-même les pannes suivantes :

**L'appareil ne fonctionne pas.**
- → L'appareil n'est pas enclenché.
- ▶ Enclencher l'appareil.
- → La fiche secteur n'est pas correctement enfoncée dans la prise.
- ▶ Contrôler la fiche secteur.
- → Le fusible de la prise n'est pas correct.
- ▶ Vérifier le fusible.

**Le compresseur fonctionne lentement.**
- → Le compresseur tourne à vitesse réduite si l'on a besoin de moins de froid. Même s'il fonctionne plus longtemps, il économise de l'énergie.
- ▶ Ceci est normal pour les modèles avec économie d'énergie.
- → La fonction SuperCool est activée.
- ▶ Pour refroidir rapidement les aliments, le compresseur fonctionne plus longtemps. Ceci est normal.

**Une LED clignote toutes les 5 secondes* plusieurs fois en bas à l'arrière de l'appareil (vers le compresseur).**
- → Il y a un dysfonctionnement.
- ▶ S'adresser au S.A.V. (voir Entretien)

**Les bruits sont trop forts.**
- → Les compresseurs à vitesse variable* peuvent occasionner des bruits de fonctionnement divers en raison des différents niveaux de vitesse.
- ▶ Ce bruit est normal.

**Un gargouillement et un clapotis.**
- → Ce bruit provient du fluide réfrigérant qui circule dans le circuit frigorifique.
- ▶ Ce bruit est normal.

**Un léger clic.**
→ Le bruit se produit toujours lorsque le groupe frigorifique (le moteur) se met en marche ou s'arrête automatiquement.
▶ Ce bruit est normal.

**Un bourdonnement. Le bruit est brièvement plus fort lorsque le groupe frigorifique (le moteur) se met en marche.**
→ L'activation de la fonction SuperCool, l'introduction d'aliments frais ou l'ouverture prolongée de la porte font augmenter automatiquement la puissance frigorifique.
▶ Ce bruit est normal.
→ La température ambiante est trop élevée.
▶ Solution : (voir 1.2)

**Un grondement sourd.***
→ Le bruit est dû à la circulation de l'air du ventilateur.
▶ Ce bruit est normal.

**Bruits de vibrations***
→ L'appareil n'est pas stable sur le sol. De ce fait, le fonctionnement du groupe frigorifique provoquera des vibrations sur les objets et les meubles situés près de l'appareil.
▶ Vérifier le montage et aligner éventuellement à nouveau l'appareil.*
▶ Espacer les bouteilles et les récipients.*

**L'affichage de température indique : F0 à F9.**
→ Il y a un dysfonctionnement.
▶ S'adresser au S.A.V. (voir Entretien)

**L'affichage de la température est allumé : DEMO.**
→ Le mode démonstration est activé.
▶ S'adresser au S.A.V. (voir Entretien)

**Les parois extérieures de l'appareil sont chaudes*.**
→ La chaleur du circuit frigorifique est utilisée pour éviter la condensation d'eau.
▶ Ceci est normal.

**La température n'est pas assez froide.**
→ La porte de l'appareil n'est pas fermée correctement.
▶ Fermer la porte de l'appareil.
→ L'aération et la ventilation sont insuffisantes.
▶ Dégager la grille d'aération et la nettoyer.
→ La température ambiante est trop élevée.
▶ Solution : (voir 1.2) .
→ l'appareil a été ouvert trop souvent ou trop longtemps.
▶ Attendre que la température nécessaire se rétablisse d'elle-même. Sinon, adressez-vous au S.A.V. (voir Entretien)
→ la température est mal réglée.
▶ Régler la température sur plus froid et vérifier au bout de 24 h.
→ L'appareil est placé trop près d'une source de chaleur (cuisinière, radiateur, etc.).
▶ Changer l'emplacement de l'appareil ou de la source de chaleur.
→ l'appareil n'a pas été installé correctement dans la niche.
▶ Vérifier si l'appareil a été correctement installé et si la porte se ferme correctement.

**L'éclairage interne ne s'allume pas.**
→ L'appareil n'est pas allumé.
▶ Allumer l'appareil.
→ La porte est restée ouverte pendant plus de 15 min.
▶ L'éclairage intérieur s'éteint automatiquement après 15 min. environ lorsque la porte est ouverte.
→ L'éclairage LED est défectueux ou le cache est endommagé :

**AVERTISSEMENT**
Risque de blessure dû à un choc électrique !
Des pièces sous tension se trouvent sous le cache.
▶ Faire remplacer ou réparer l'éclairage intérieur LED uniquement par le S.A.V. ou par un technicien qualifié spécialement formé.

**AVERTISSEMENT**
Risque de blessures dû à la lampe à DEL !
L'intensité d'éclairage de la DEL correspond à la classe laser 1/1M.
Lorsque le recouvrement est défectueux :
▶ Ne pas regarder directement le faisceau avec des lentilles optiques lorsque vous vous trouvez à proximité. Cela pourrait endommager les yeux.

FR

# 8 Mise hors service

## 8.1 Arrêt de l'appareil

▶ Appuyer sur la touche On/Off *Fig. 2 (1)* pendant env. 2 secondes.
▷ Un long bip sonore retentit. L'affichage de température est foncé. L'appareil est coupé.
▷ S'il est impossible de couper l'appareil, cela signifie que la sécurité enfant est active (voir 5.1) .

## 8.2 Mise hors service

▶ Vider l'appareil.
▶ Couper l'appareil (voir Mise hors service).
▶ Sortir la fiche.
▶ Nettoyer l'appareil (voir 6.2) .

▶ Laisser la porte ouverte afin d'éviter toute formation de mauvaises odeurs.

# 9 Eliminer l'appareil

L'appareil contient encore des matériaux précieux et est à amener à un lieu de recyclage spécial. L'élimination d'anciens appareils est à réaliser correctement en respectant les prescriptions et lois en vigueur.

Veiller à ne pas endommager le circuit frigorifique de l'appareil pour empêcher au réfrigérant y contenu (indications sur la plaque signalétique) et à l'huile de s'échapper accidentellement.
▶ Rendre l'appareil inopérant.
▶ Débrancher l'appareil.
▶ Sectionner le câble de raccord.

**Liebherr-Hausgeräte Ochsenhausen GmbH**
Memminger Straße 77-79
88416 Ochsenhausen
Deutschland

home.liebherr.com

FR

# Instructions de montage

Congélateurs et réfrigérateurs, intégrables, porte fixe

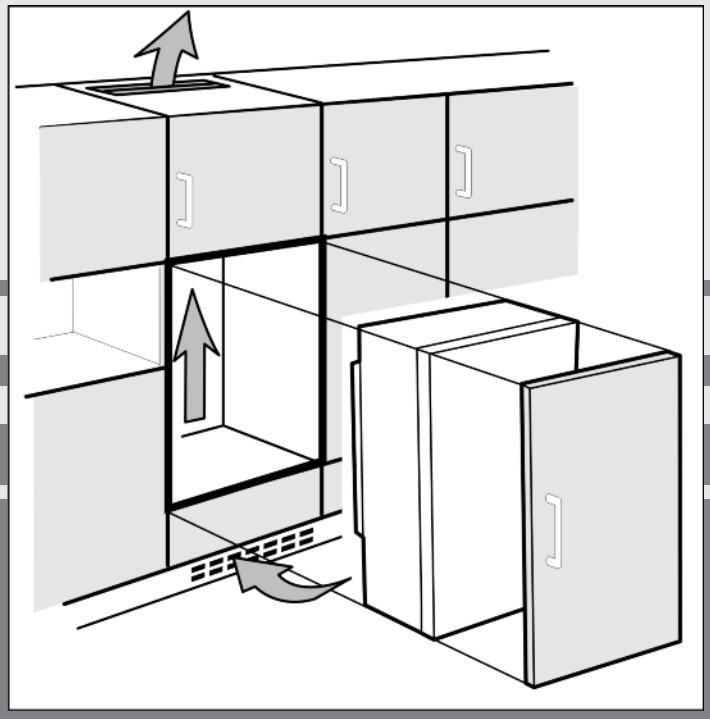

020316 **7086360 - 00**

**IK(P)/ IKB/ IG/ (S)IGN ... LC/LP**

LIEBHERR

## Sommaire


1 Consignes de sécurité générales..... 2
2 Transport de l'appareil..... 2
3 Mise en place de l'appareil..... 2
4 Dimensions de l'appareil..... 3
5 Dimensions de la niche..... 3
6 Porte de placard..... 4
7 Aération et ventilation de l'élément de cuisine... 5
8 Changer le sens de la porte..... 5
9 Prise d'eau..... 6
10 Installer l'appareil dans la niche..... 6
11 Eliminer l'emballage..... 7
12 Brancher l'appareil..... 7


Le fabricant travaille constamment au développement de tous les types et modèles d'appareils.C'est pourquoi nous nous réservons le droit de modifier la forme, l'équipement et la technique de nos appareils. Nous vous remercions de votre compréhension.

Afin de découvrir tous les avantages de votre nouvel appareil, nous vous prions de lire attentivement ces instructions de montage.

Ces instructions de montage sont valables pour plusieurs modèles, des différences sont donc possibles.Les paragraphes ne concernant que certains appareils sont indiqués par un astérisque (*).

**Les instructions de manipulation sont indiqués par un ▶, les résultats de manipulation par un ▷.**

# 1 Consignes de sécurité générales

- Installer, raccorder et éliminer l'appareil uniquement selon les indications mentionnées dans les instructions. Respecter en particulier les chapitres « Dimensions de la niche » (voir 5) et « Aération et ventilation de l'élément de cuisine » (voir 7) .
- La prise de courant doit être bien accessible afin de pouvoir débrancher rapidement l'appareil en cas d'urgence. Elle doit se situer en dehors de la partie arrière de l´appareil.

| | | |
|---|---|---|
| ⚠ | DANGER | indique une situation dangereuse imminente entraînant la mort ou des blessures corporelles graves si elle n'est pas évitée. |
| ⚠ | AVERTIS-SEMENT | indique une situation dangereuse susceptible d'entraîner la mort ou des blessures corporelles graves si elle n'est pas évitée. |
| ⚠ | ATTENTION | indique une situation dangereuse susceptible d'entraîner des blessures corporelles moyennes ou légères si elle n'est pas évitée. |
| | ATTENTION | indique une situation dangereuse susceptible d'entraîner des dommages matériels si elle n'est pas évitée. |
| | Remarque | indique les remarques et conseils utiles. |

# 2 Transport de l'appareil

⚠ **ATTENTION**

Risque de blessure et d'endommagement dû à un transport incorrect !

▶ Transporter l'appareil emballé.
▶ Transporter l'appareil debout.
▶ Ne pas transporter l'appareil seul.

# 3 Mise en place de l'appareil

⚠ **AVERTISSEMENT**

Danger de brûlures par court-circuit!

Lorsque les câbles de raccord / fiches de l´appareil se trouvent en contact avec la partie arrière d´un autre appareil, ils peuvent être endommagés à cause des vibrations de l´appareil et par la suite causer un court-circuit.

▶ Placer l'appareil de façon à ce qu'il n'y ait pas de contact avec la fiche ou le câble d´alimentation.
▶ Ne pas brancher d´appareils ni autres dispositifs sur les prises de courant situées sur la partie arrière de l´appareil.

⚠ **AVERTISSEMENT**

Risque d'incendie dû à l'humidité !

Lorsque des pièces sous tension ou le câble de raccordement au secteur deviennent humides, un court-circuit peut se produire.

▶ L'appareil a été conçu pour être placé dans des locaux fermés. Ne pas exploiter l'appareil dehors ou dans des endroits humides non à l'abri de projections d'eau.
▶ Uniquement exploiter l'appareil à l'état monté.

⚠ **AVERTISSEMENT**

Risque d'incendie dû au fluide réfrigérant !

Le fluide réfrigérant R 600a contenu dans l'appareil ne présente aucun danger pour l'environnement mais est inflammable.En cas de fuite, le fluide réfrigérant risque de s'enflammer.

▶ Veiller à ne pas endommager les tubes du circuit frigorifique.

⚠ **AVERTISSEMENT**

Risque d'endommagement et d'incendie !

▶ Ne pas placer un appareil diffusant de la chaleur (p.ex. four à micro-ondes, grille-pain, etc.) sur l'appareil !

**Remarque***

Les sachets situés à l'arrière de l'appareil sont essentiels à son bon fonctionnement. Leur contenu n'est ni nocif, ni dangereux.

▶ Ne pas retirer les sachets !

**ATTENTION**

Risque de détérioration dû à l'eau de condensation !

Si votre appareil **n'est pas un appareil Side-by-Side (SBS)** :

▶ Ne pas placer l'appareil directement à côté d'un autre réfrigérateur/congélateur.

Si votre appareil **est un appareil Side-by-Side (SBS)** :

▶ Placer le combiné SBS conformément à la feuille annexe.



* selon le modèle et l'équipement

**AVERTISSEMENT**
Risque d'incendie et d'endommagement dû au blocage des ouvertures d'aération !
▶ Toujours laisser les ouvertures d'aération libres. Toujours veiller à une bonne ventilation de l'appareil !

- ❑ En cas de dégâts à l'appareil, contactez immédiatement le fournisseur avant de brancher l'appareil.
- ❑ Le sol au lieu d'emplacement doit être horizontal et plan.
- ❑ Ne pas placer l'appareil dans une zone à ensoleillement direct, à côté d'une cuisinière, d'un chauffage ou équivalents.
- ❑ Ne pas installer l'appareil seul, de préférence à deux personnes ou plus.
- ❑ Plus l'appareil contient de réfrigérant R 600a, plus grand doit être le local dans lequel il se trouve. Dans de petits locaux, une fuite pourrait entraîner la formation d'un mélange gaz-air combustible. Selon la norme EN 378, le local d'installation doit être par 11 g de réfrigérant R 600a d'au moins 1 $m^3$ . La quantité de réfrigérant de votre appareil figure sur la plaque signalétique à l'intérieur de l'appareil.
- ❑ Du condensat peut se former sur la paroi extérieure de l'appareil si celui-ci est placé dans un environnement très humide. Toujours veiller à une bonne ventilation et une bonne aération sur le lieu d'emplacement.

Si la sécurité de transport est enfichée sur la porte :
▶ Retirer la sécurité de transport rouge

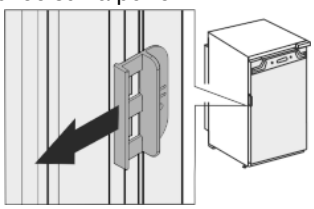

Si la sécurité de transport est vissée sur la porte :
▶ Dévisser la sécurité de transport rouge. Boucher le trou de fixation vide avec un bouchon (60).

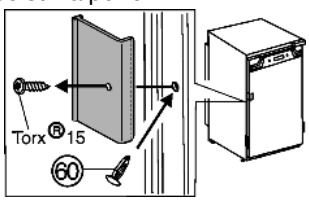


**Après le montage :**
▶ Enlever les feuilles de protection, les rubans adhésifs et les protections pour le transport, etc.

**Remarque**
▶ Nettoyer l'appareil **(voir mode d'emploi, chapitre "Nettoyer l'appareil")**.

# 4 Dimensions de l'appareil

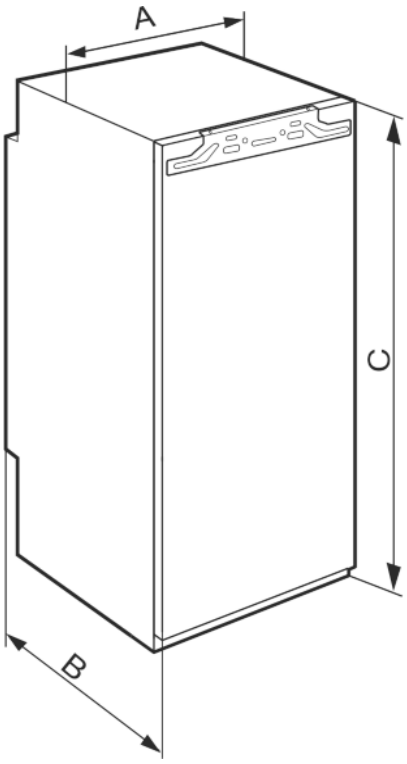


*Fig. 1*

| | A (mm) | B (mm) | C (mm) |
|---|---|---|---|
| IG 10.., IGN 10.. | 559 | 544 | 712 |
| IK 16.., IKP 16.., IG 16.., IGN 16.. | 559 | 544 | 872 |
| IK 19.., IKB 19.. | 559 | 544 | 1022 |
| IK 23.., IKP 23.., IKB 23.., IKBP 23.. | 559 | 544 | 1218 |
| IK 27.., IKB 27.., IKBP 27.., IGN 27.. | 559 | 544 | 1395 |
| IKBP 29.. | 559 | 544 | 1572 |
| IK 35.., IKB 35.., IKBP 35.., IGN 35.., SIGN 35.. | 559 | 544 | 1770 |

# 5 Dimensions de la niche

L'appareil est encastrable et par conséquent, complètement entouré d'un élément de cuisine. L'élément de cuisine en question doit être réalisé exactement selon les dimensions d'encastrement données et permettre une ventilation et une aération suffisante pour qu'un fonctionnement correct de l'appareil soit garanti.

FR

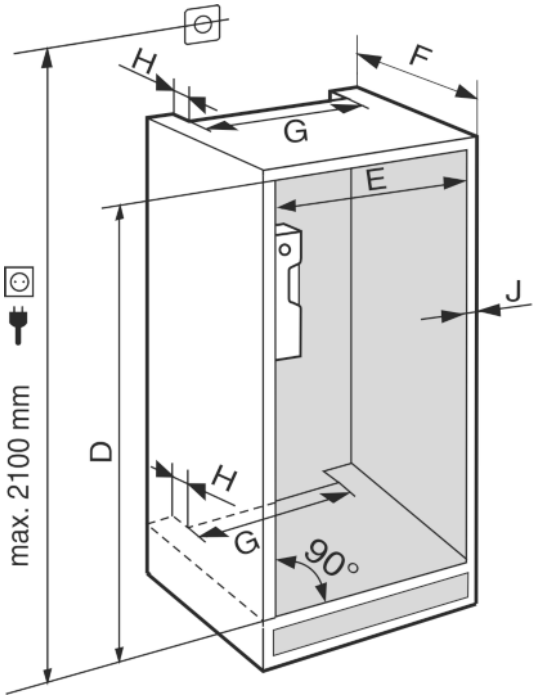


*Fig. 2*

| | D (mm) | E (mm) | F (mm) | G (mm) | H (mm) | J (mm) |
|---|---|---|---|---|---|---|
| IG 10.., IGN 10.. | 714 — 730 | 560 — 570 | min. 550, 560 recom-mandé | min. 500 | min. 40 | max. 19 |
| IK 16.., IKP 16.. , IG 16.. , IGN 16.. | 874 — 890 | | | | | |
| IK 19.., IKB 19.. | 1024 — 1040 | | | | | |
| IK 23.., IKP 23.., IKB 23.., IKBP 23.. | 1220 — 1236 | | | | | |
| IK 27.., IKB 27.., IKBP 27.., IGN 27.. | 1397 — 1413 | | | | | |
| IKBP 29.. | 1574 — 1590 | | | | | |
| IK 35.., IKB 35.., IKBP 35.., IGN 35.., SIGN 35.. | 1772 — 1788 | | | | | |

La consommation énergétique déclarée a été déterminée avec une profondeur de meuble de cuisine de 560 mm. L'appareil est totalement fonctionnel avec une profondeur de meuble de cuisine de 550 mm, mais sa consommation énergétique est légèrement supérieure.

▶ En cas d'installation Side-by-Side, installer chacun des deux appareils dans un meuble séparé, l'un à côté de l'autre.

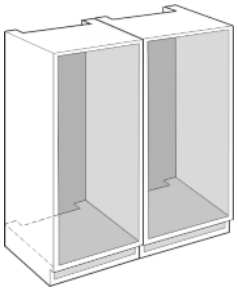

▶ L'épaisseur des meubles voisins doit être contrôlée : elle doit être de min. 16 mm.
▶ Installer l'appareil uniquement dans des éléments de cuisine stables, solides. Sécuriser les meubles contre les chutes.
▶ Ajuster l'élément de cuisine avec un niveau à bulle et une équerre, et si besoin équilibrer avec des cales.
▶ S'assurer que le plancher et les parois latérales du meuble soient positionnés perpendiculairement.

# 6 Porte de placard

- Une porte est nécessaire pour l'élément de cuisine.
- La porte doit avoir une épaisseur d'au moins 16 mm et de maximum 19 mm.
- Il doit y avoir une fente d'au moins 3 mm de largeur entre la porte et la porte de placard située au-dessus (le cas échéant).
- La largeur de la porte de placard dépend du style de la cuisine et de la taille de la fente entre les panneaux de porte du placard. En général, une fente verticale de 3 mm devrait être laissée entre les portes de placard.
- S'il y a d'autres placards, le bord supérieur de la porte de placard devrait se trouver à la même hauteur que les portes des meubles voisins.
- La porte de placard doit être plane et est à monter sans tensions.

**ATTENTION**
Risque de détérioration en raison d'une porte de placard trop lourde !
Une porte de placard trop lourde peut endommager les charnières et le bon fonctionnement peut éventuellement être entravé.
▶ Avant le montage de la porte du placard, veiller à ne pas dépasser le poids admissible de la porte du placard.

| Type d'appareil | Poids maximum de la porte de meuble (kg) |
|---|---|
| IK 19.., IKB 19.. | 13 |
| IG 10.., IGN 10.. | 14 |
| IK 16.., IKP 16.., IG 16.., IGN 16.. | 16 |
| IKB 23.., IKBP 23.., IK 23.., IKP 23.. | 19 |
| IK 27.., IKB 27.., IKBP 27.., IGN 27.. | 21 |
| IKBP 29.. | 22 |
| IK 35.., IKB 35.., IKBP 35.., IGN 35.., SIGN 35.. | 26 |

# 7 Aération et ventilation de l'élément de cuisine

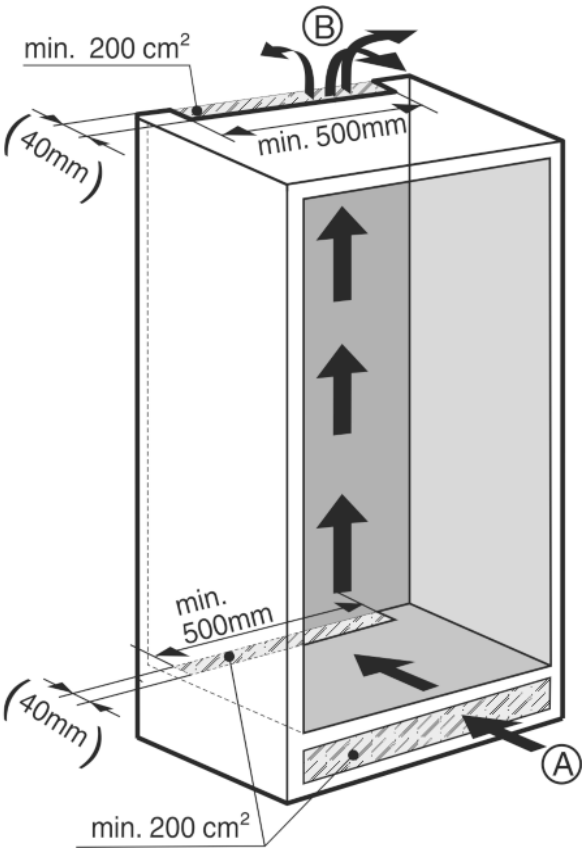


*Fig. 3*

- Il doit y avoir un espace de ventilation efficace d'au moins 200 cm² par appareil au niveau de l'entrée d'air *Fig. 3 (A)* et la sortie d'air *Fig. 3 (B)*.
- En principe s'applique : plus l'espace de ventilation est grand, moins l'appareil consomme d'énergie.
- La profondeur de l'espace de ventilation au niveau de la paroi arrière du meuble doit être de min. 40 mm.

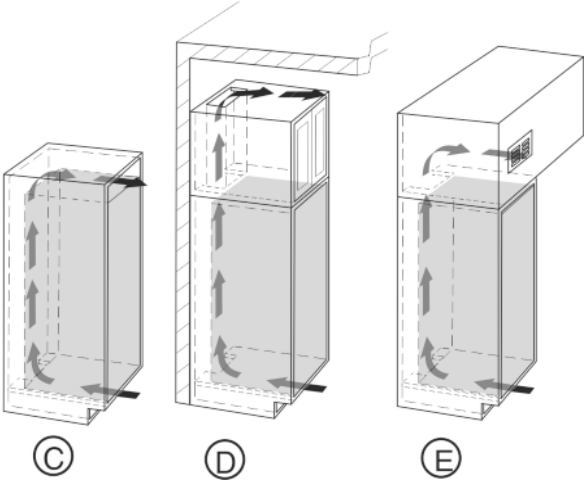


*Fig. 4*

- L'espace de ventilation du dessus peut être réalisé directement au-dessus de l'appareil avec une grille de ventilation disponible en option *Fig. 4 (C)*, au-dessus du placard *Fig. 4 (D)* à proximité du plafond ou comme bouche de sortie d'air dans un faux plafond *Fig. 4 (E)*.

# 8 Changer le sens de la porte

**ATTENTION**
Risque d'endommagement des appareils Side-by-Side dû à la condensation d'eau !
Certains appareils peuvent être montés comme combinés Side-by-Side (deux appareils l'un à côté de l'autre).
Si votre appareil est un **appareil Side-by-Side (SBS)** :
▶ disposer le combiné SBS conformément à la feuille jointe.
Si la **disposition des appareils est fixée** :
▶ ne pas changer la butée de porte.

FR

**ATTENTION**
Risque de blessures lorsque l'amortisseur de fermeture se contracte !
▶ Démonter soigneusement l'amortisseur de fermeture.

**ATTENTION**
Risque de blessures lorsque les charnières se replient !
▶ Laisser les charnières ouvertes.

**AVERTISSEMENT**
Risque de blessures lorsque la porte culbute !
Si les éléments de fixation ne sont pas serrées avec le bon couple de serrage, la porte de culbuter.
▶ Visser chaque charnière ainsi que le tourillon sphérique avec un couple de serrage de 4 Nm.
▶ Visser l'élément de fixation de l'amortisseur de fermeture avec un couple de serrage de 3 Nm.
▶ Vérifier la bonne fixation de chaque vis, si nécessaire resserrer les vis.

**Remarque**
Le sens de la porte peut uniquement être changé lorsqu'il y a suffisamment de place vers le haut pour retirer et de nouveau monter de l'autre côté l'équerre de fixation de la charnière. Cela n'est généralement pas le cas, après installation dans la niche.
▶ Changer le sens d'ouverture de la porte avant d'installer l'appareil dans la niche.

| | |
|---|---|
| | Lors de cette étape, il y a un risque de blessure ! Respecter les indications de sécurité ! |
| * | Ce mode d'emploi est valable pour plusieurs modèles. Exécuter cette étape uniquement si elle s'applique à votre appareil. |
| ? | Choisir entre les alternatives représentées. |
| | Uniquement desserrer les vis, ne pas dévisser. |
| | Vérifier le visage et le cas échéant, resserrer. |

▶ Lors du changement du sens de la porte, respecter les indications de sécurité ci-dessus ainsi que l'explication des symboles.

Changez le sens de la porte comme indiqué à la fin de ce livret.

# 9 Prise d'eau*

**AVERTISSEMENT**
Risque de décharge électrique !
- ▶ Débranchez l'appareil de la prise avant de le raccorder à la conduite d'eau.
- ▶ Coupez l'alimentation en eau avant de raccorder les conduites d'arrivée d'eau du distributeur de glaçons.
- ▶ Le raccord au réseau d'eau potable doit être uniquement effectué par un plombier qualifié.

**AVERTISSEMENT**
Danger d'intoxication !
- ▶ La qualité de l'eau doit être conforme à celle prescrite par le décret relatif à l'eau potable du pays dans lequel l'appareil est utilisé.
- ▶ Raccorder uniquement à l'alimentation en eau potable.
- ▶ L'IceMaker sert uniquement à produire des glaçons en quantité normale pour un usage domestique et doit fonctionner avec de l'eau appropriée à la consommation.

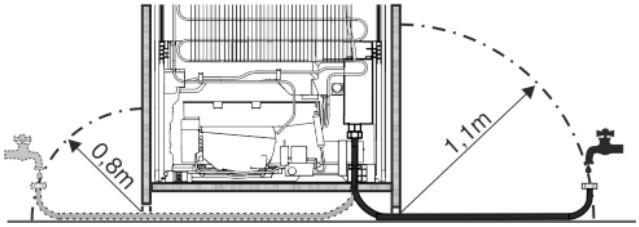


*Fig. 5*

- La pression de l'eau doit se situer entre 0.15 MPa et 0.6 MPa (1,5 bar - 6 bar).
- L'arrivée d'eau à l'appareil doit se faire via une conduite d'eau froide résistant à la pression de service et conforme aux normes en matière d'hygiène.
  Utiliser le tuyau en acier inoxydable fourni (longueur 1,5 m. Ne pas réutiliser les anciens tuyaux. Un tuyau de 3 m est disponible auprès du S.A.V. Ce tuyau doit être monté par un spécialiste.
  Un filtre-collecteur avec joint se trouve dans la pièce de raccordement du tuyau.
- Un robinet d'arrêt doit être prévu entre la tuyauterie et la prise d'eau domestique afin de pouvoir fermer en cas de besoin l'arrivée d'eau.
- Tous les appareils et dispositifs utilisés pour l'arrivée de l'eau doivent satisfaire aux prescriptions en vigueur dans le pays respectif.
- Ne pas endommager ou plier le tuyau d'arrivée d'eau lors de l'installation.

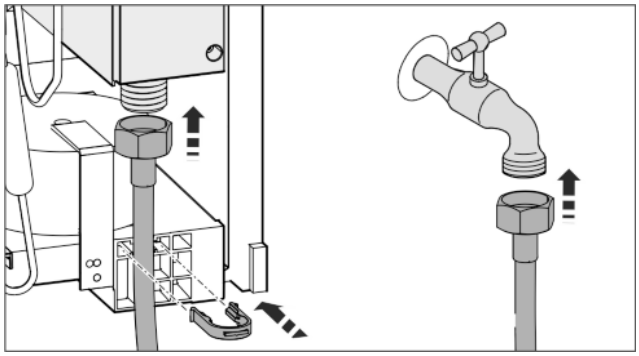

*Fig. 6*

L'électrovanne se trouve sur la paroi arrière de l'appareil en bas. Elle possède un filetage de raccordement métrique R3/4.
Raccorder le tuyau en acier inoxydable :

- ▶ Raccorder la pièce de raccordement avec filtre-collecteur au robinet d'arrêt.
- ▶ Raccorder l'autre extrémité du tuyau à l'électrovanne.
- ▶ Fixer le tuyau en acier inoxydable sur le boîtier avec l'élément de verrouillage
- ▶ Ouvrir le robinet d'arrêt de l'arrivée d'eau et vérifier l'étanchéité du système d'eau complet.
  Avant la première mise en service :
- ▶ Faire purger la canalisation d'eau par un spécialiste compétent.

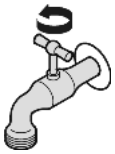

# 10 Installer l'appareil dans la niche.

**AVERTISSEMENT**
Risque d'incendie dû à un court-circuit !
- ▶ Lors de l'insertion de l'appareil dans la niche, ne pas pincer, coincer, ou endommager le cordon d'alimentation.
- ▶ Ne pas utiliser l'appareil avec un câble de raccord au réseau défectueux.

**ATTENTION**
Risque d'endommagement de la charnière !
Si lors de son déplacement, l'appareil est saisi au niveau de la porte, les charnières peuvent être endommagées.
- ▶ Lors du déplacement, toujours saisir l'appareil au niveau du corps.

| **Pour le montage dans la niche, les accessoires suivants sont disponibles auprès du S.A.V. :** | |
|---|---|
| Kit de limitation de l'angle d'ouverture de la porte à 90° | ~ 90° |
| Kit de montage des façades de meubles séparées | |
| Kit de caches pour les charnières à boîtier | |

| | |
|---|---|
| | Lors de cette étape, il y a un risque de blessure ! Respecter les indications de sécurité ! |
| * | Ce mode d'emploi est valable pour plusieurs modèles. Exécuter cette étape uniquement si l'appareil est équipé de la fonction correspondante. |
| ? | Choisir entre les alternatives représentées. |
| | Uniquement desserrer les vis, ne pas dévisser. |
| | Vérifier le visage et le cas échéant, resserrer. |

- ▶ Respecter l'explication des symboles pendant l'installation.



* selon le modèle et l'équipement

Encastrer l’appareil dans la niche comme illustré à la fin de la notice.

Film de montage

FR

## 11 Eliminer l'emballage

**AVERTISSEMENT**
Risque d'étouffement avec les films et matériaux d'emballage !
▶ Ne pas laisser les enfants jouer avec les matériaux d'emballage.

L'emballage est fabriqué en matériaux recyclables :

- carton ondulé / carton
- pièces en polystyrène expansé
- films et sachets en polyéthylène
- colliers de serrage en polypropylène
- cadres en bois cloués avec plaque de polyéthylène*

▶ Déposer les matériaux d'emballage à un centre officiel de collecte des déchets.

## 12 Brancher l'appareil

**ATTENTION**
Raccordement incorrect !
Détérioration de l'électronique.
▶ Ne pas utiliser d'onduleurs îlot.
▶ Ne pas utiliser de prise économie d'énergie.

**AVERTISSEMENT**
Raccordement incorrect !
Incendie.
▶ Ne pas utiliser de rallonge électrique.
▶ Ne pas utiliser de barres de distribution.

Le type de courant (courant alternatif) et la tension au lieu d'emplacement doivent coïncider avec les indications sur la plaque signalétique (voir Vue d'ensemble de l'appareil).

La prise de courant doit être mise à la terre et protégée de façon électrique en bonne et due forme. Le courant de déclenchement du fusible doit se situer entre 10 A et 16 A.

La prise de courant doit être bien accessible afin de pouvoir débrancher rapidement l'appareil en cas d'urgence. Elle doit se situer en dehors de la partie arrière de l´appareil.
▶ Vérifier l'alimentation électrique.
▶ Enficher la prise de courant.

**Türanschlagwechsel**

**Changing over the door hinges**

**Cambio del tope de puerta**

**Inversion du sens d'ouverture de la porte**

**Перевешивание дверей**

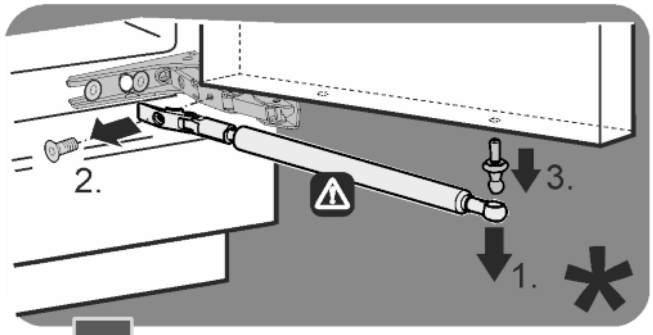


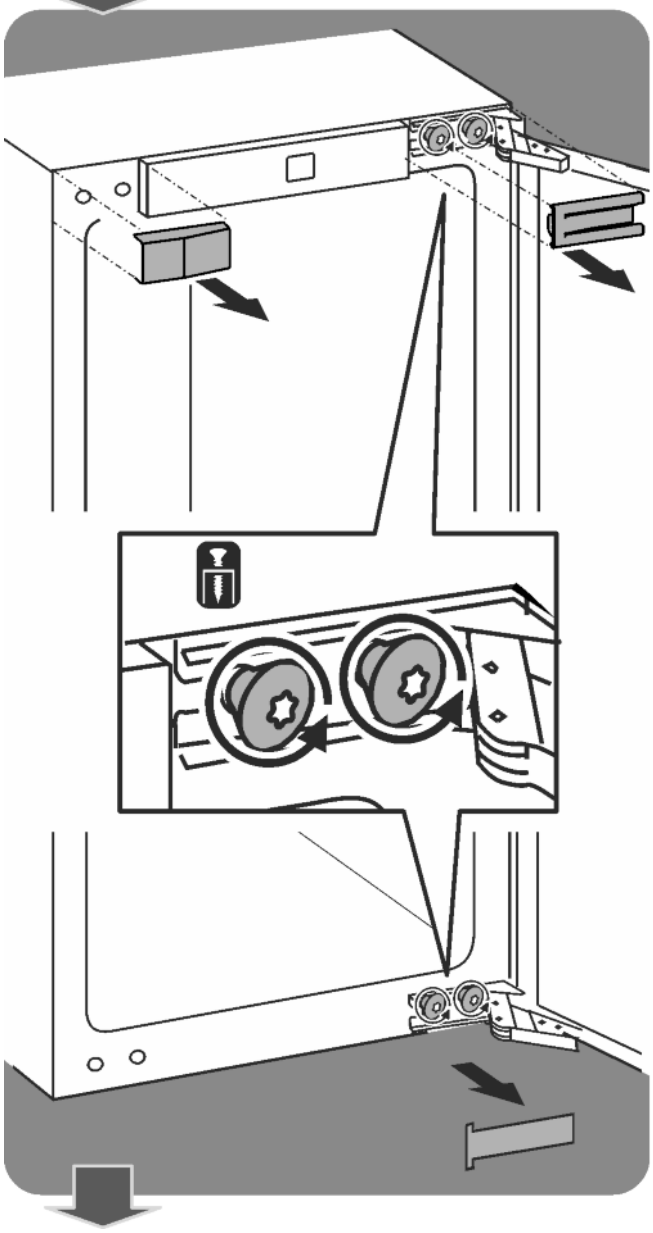

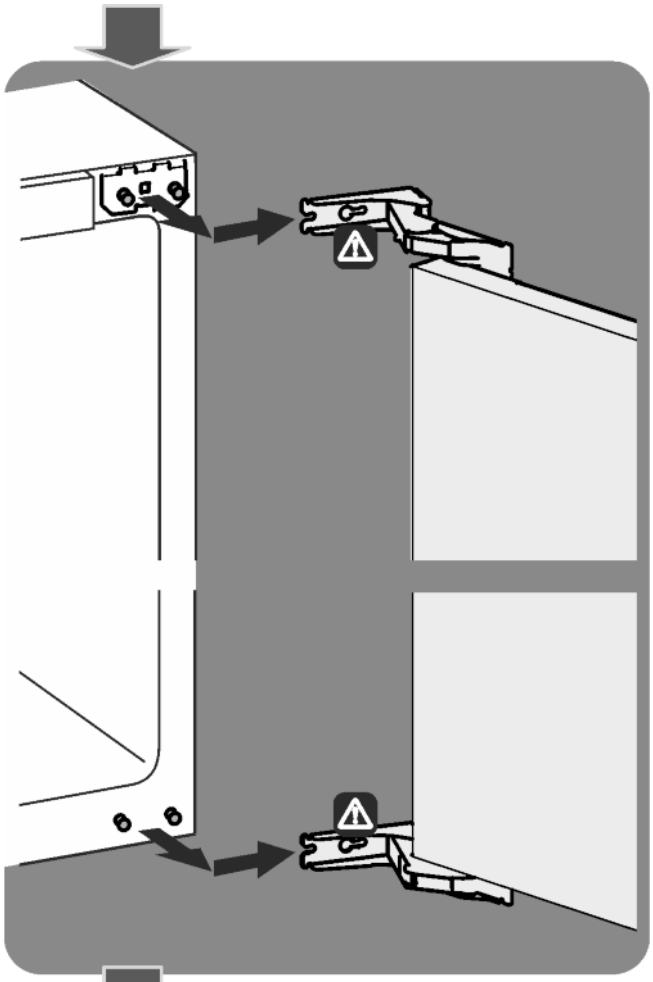

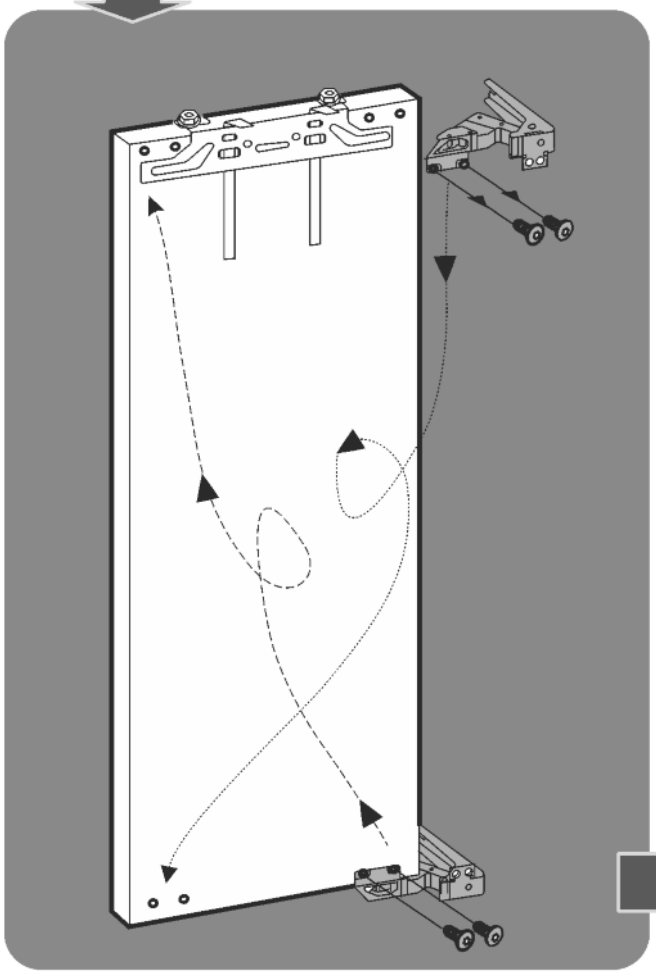



*** selon le modèle et l'équipement**

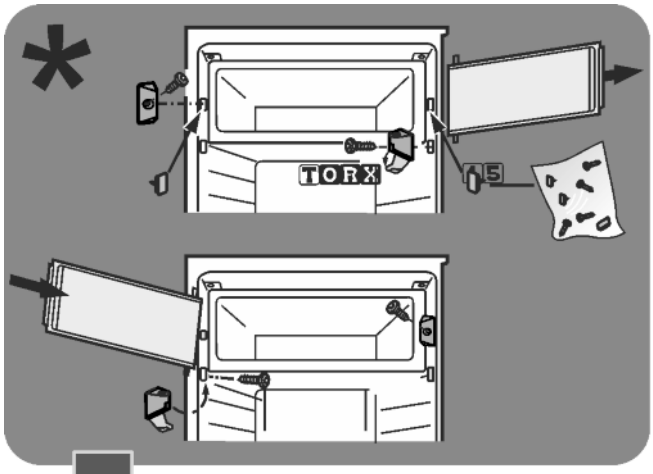
TORX
5

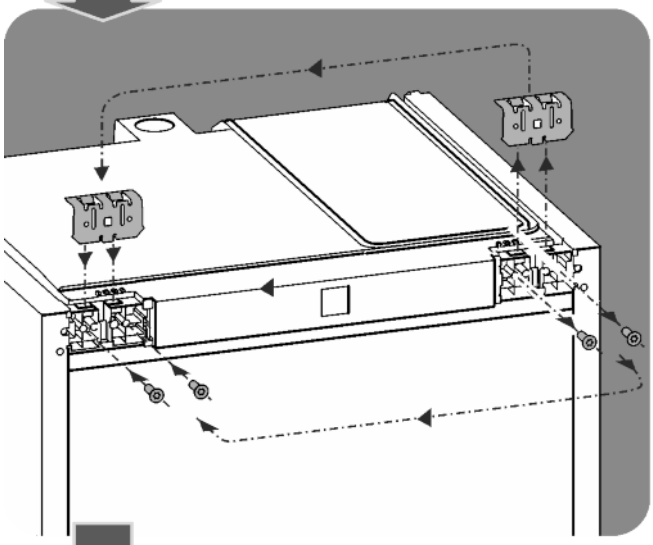

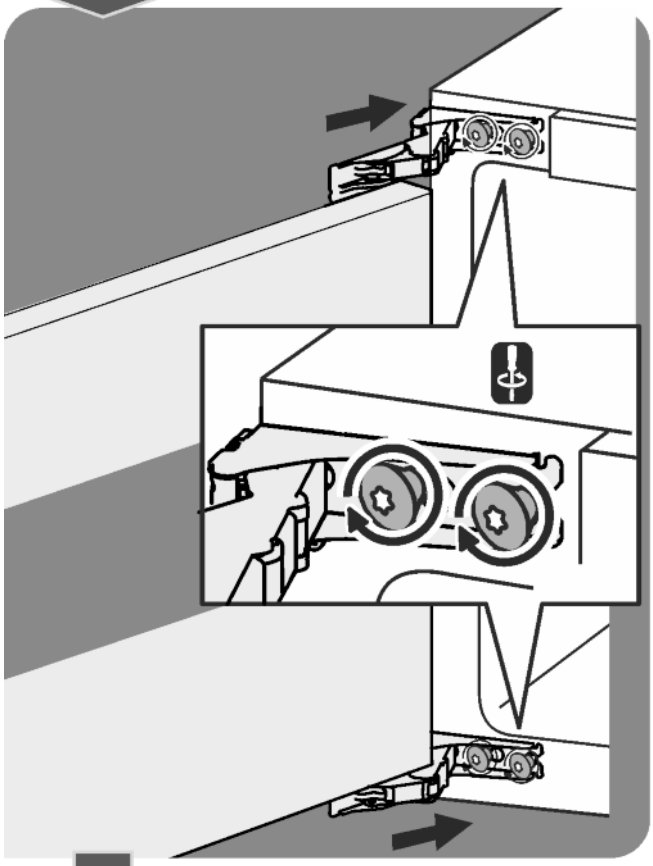

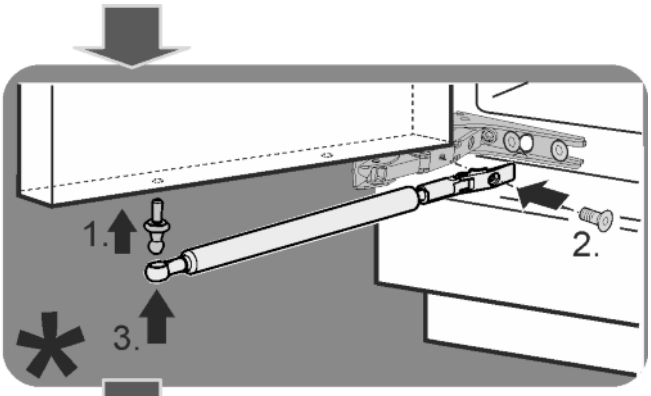
1.
2.
3.

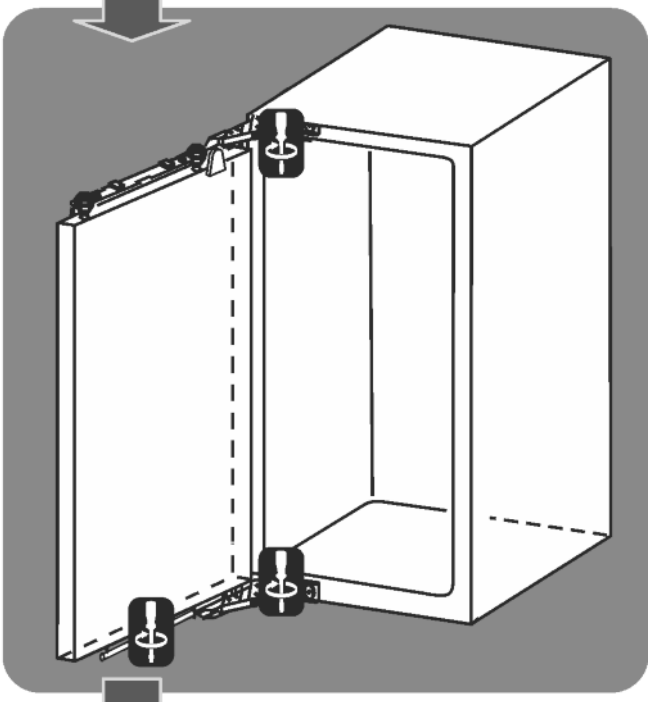

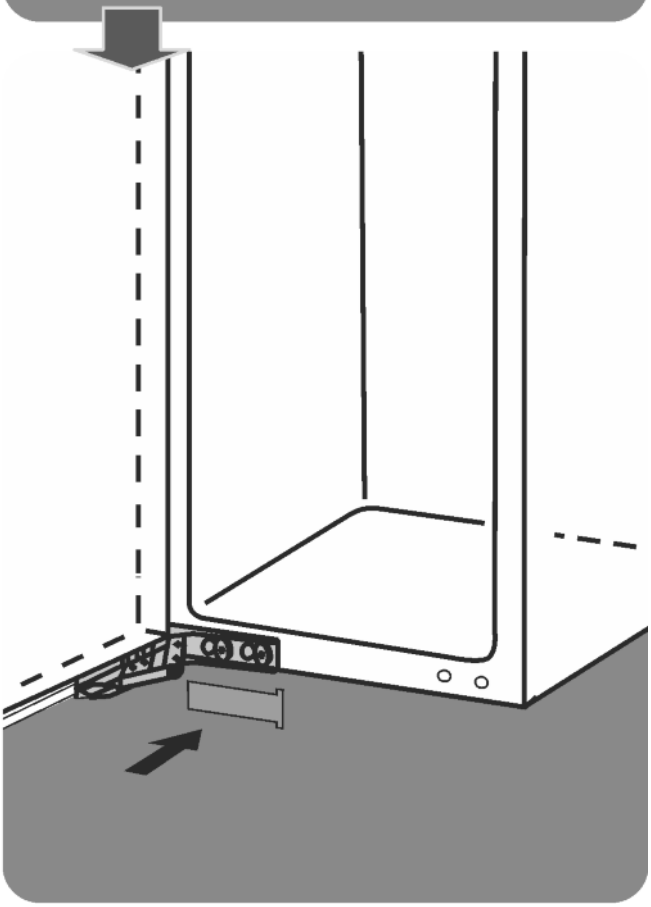

## Einbau in die Nische
## Installation
## Montaje
## Montage
## Установка

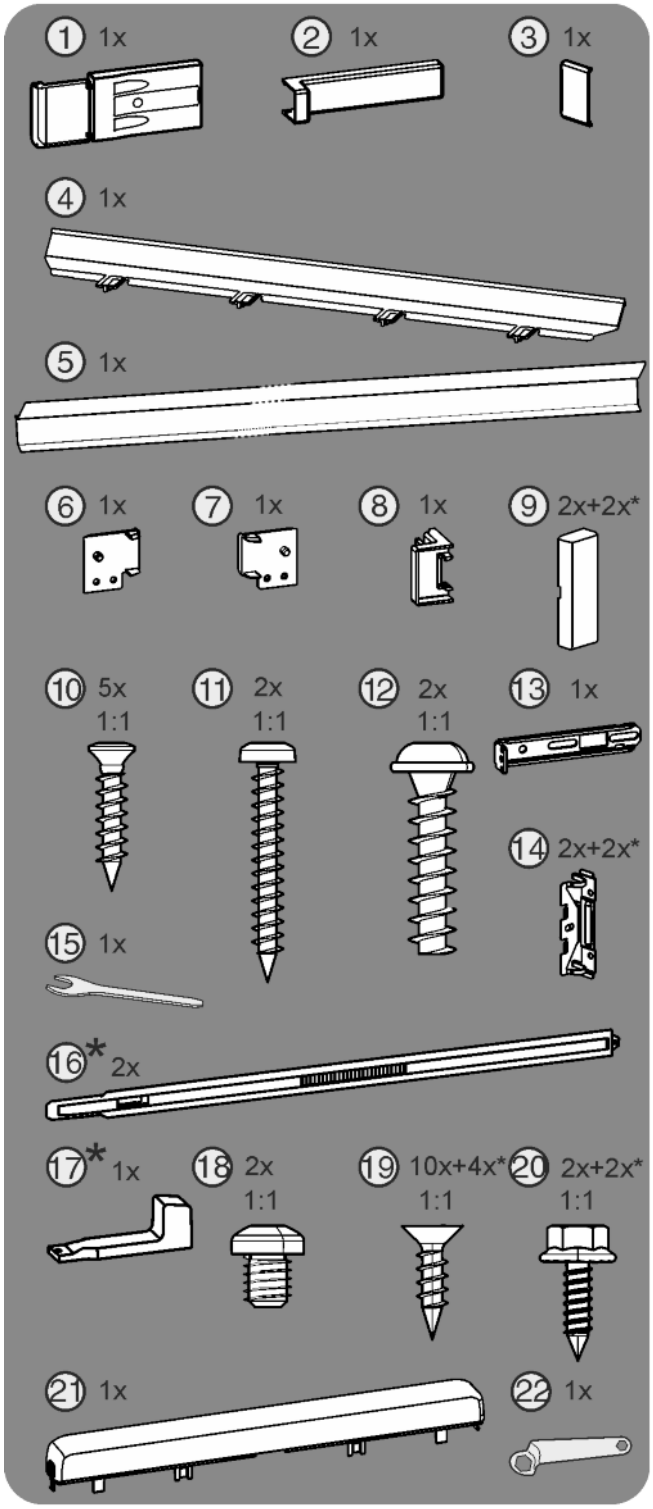


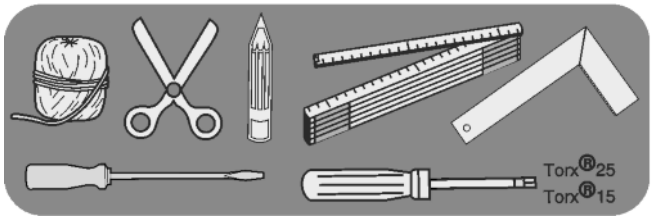


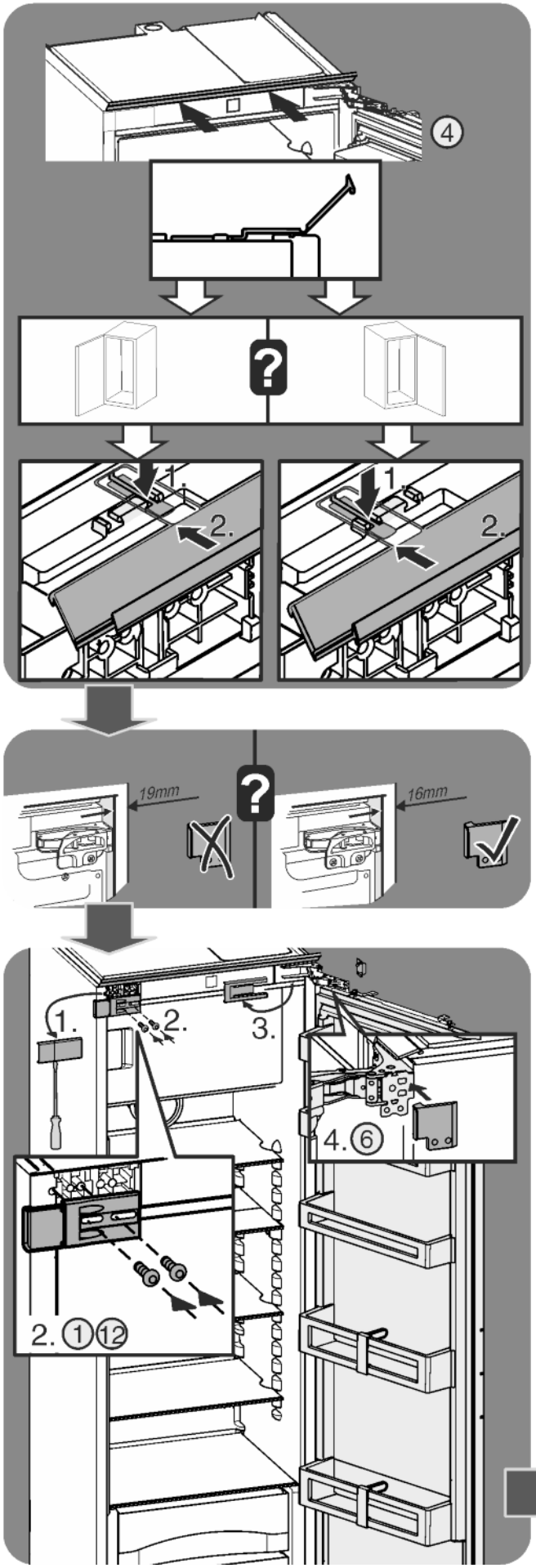




* selon le modèle et l'équipement

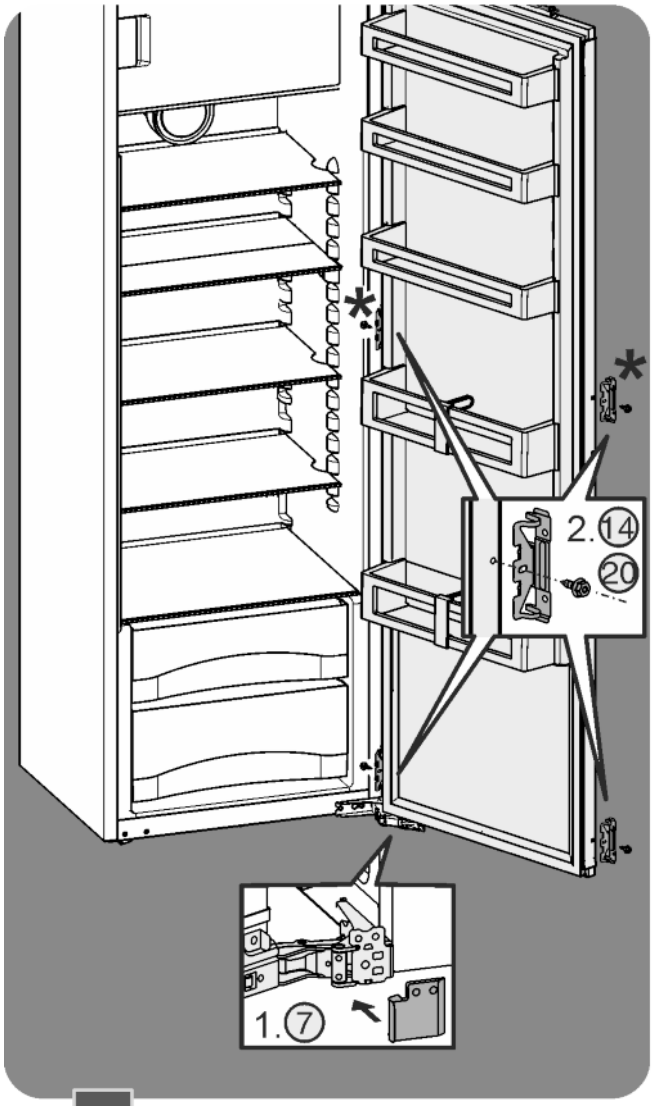
*
*
2. 14
20
1. 7

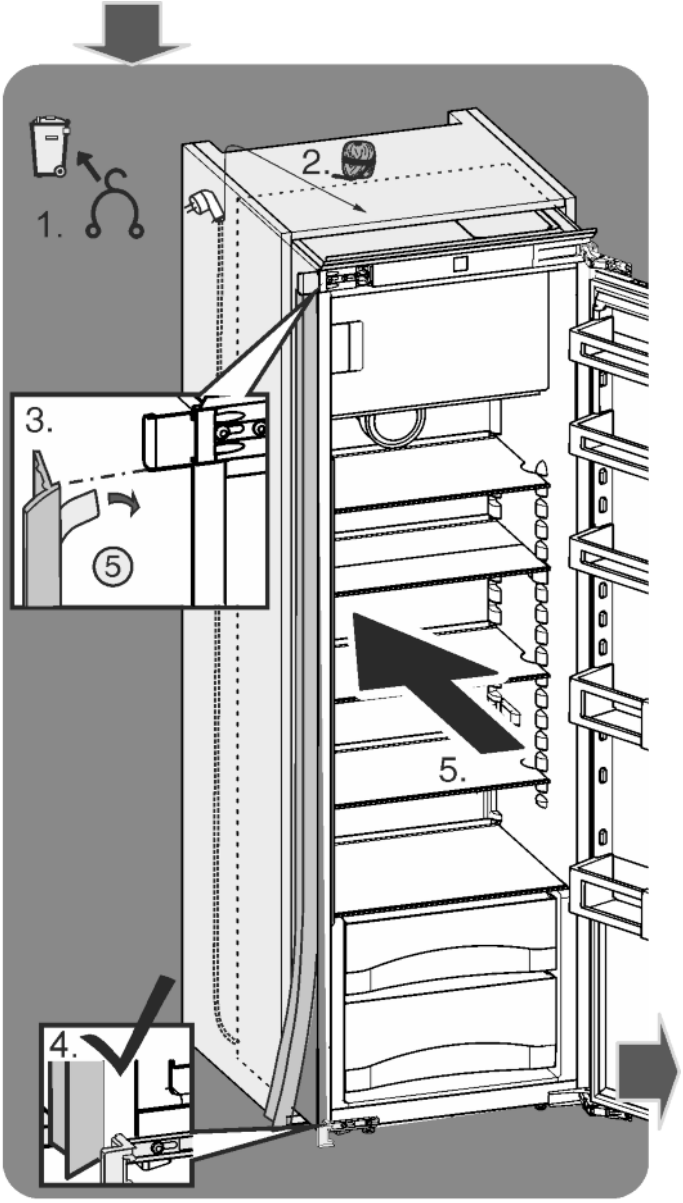
1.
2.
3.
5
5.
4.

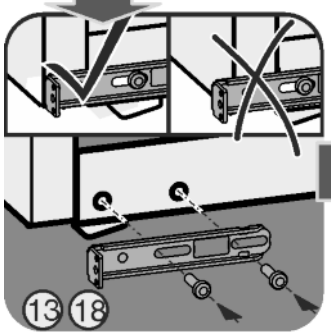
13 18

8

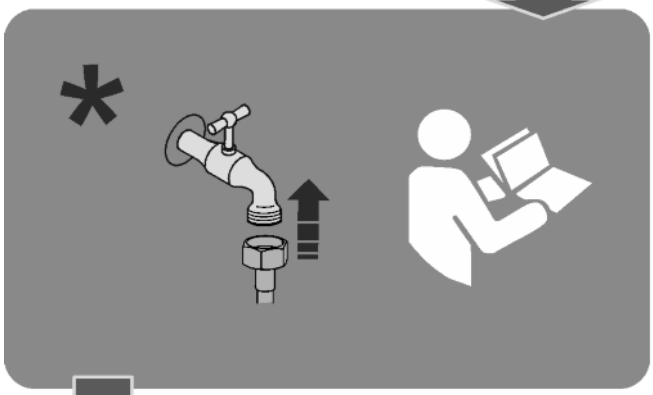
*

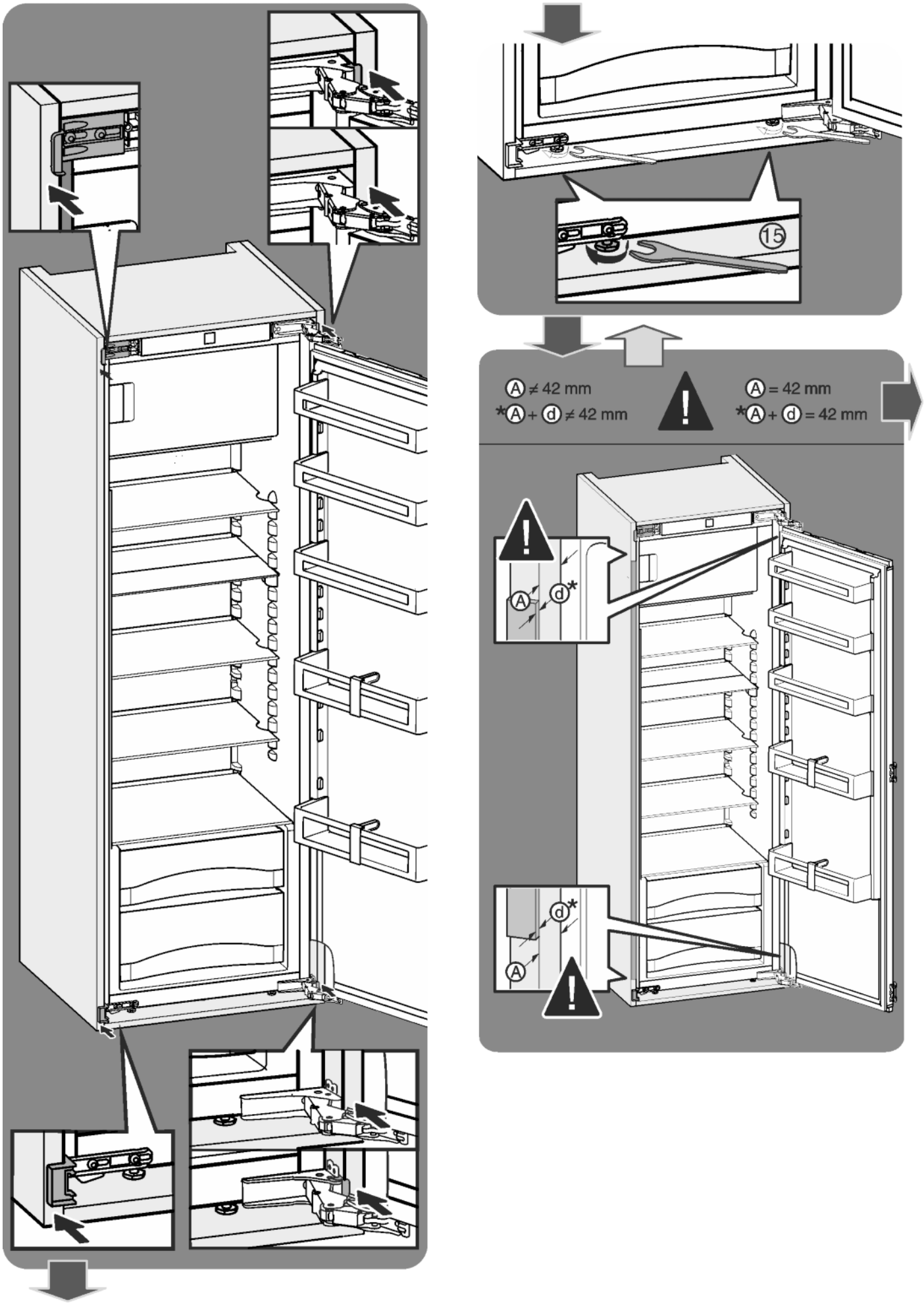




* selon le modèle et l'équipement

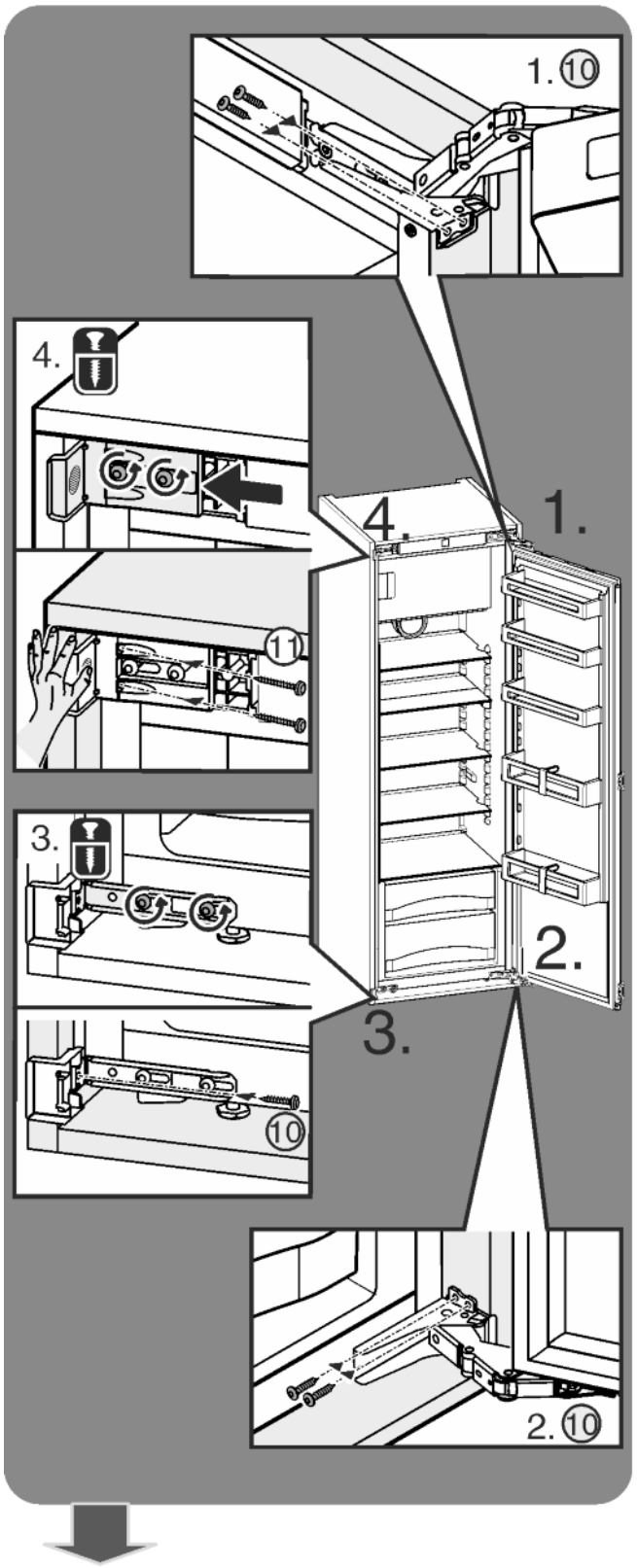
1. 10
4.
11
3.
10
2. 10
1.
2.
3.
4.

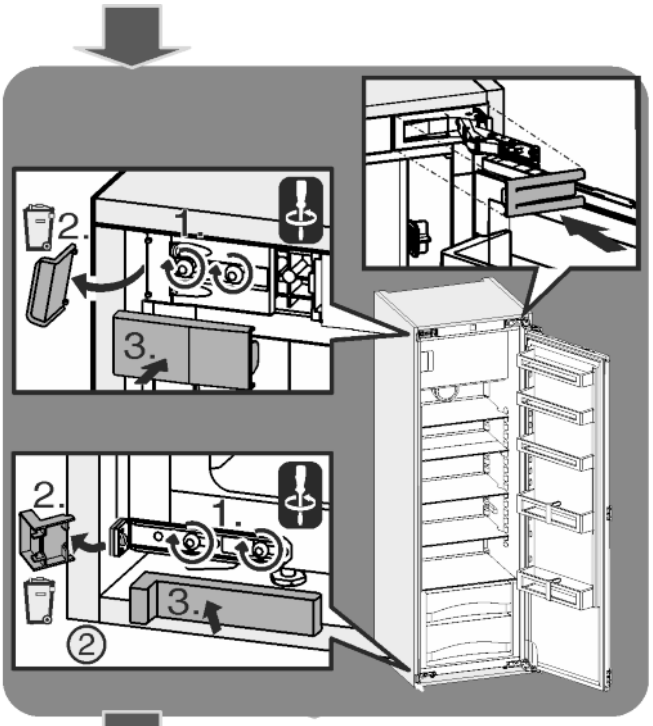
2.
1.
3.
2.
1.
3.
2

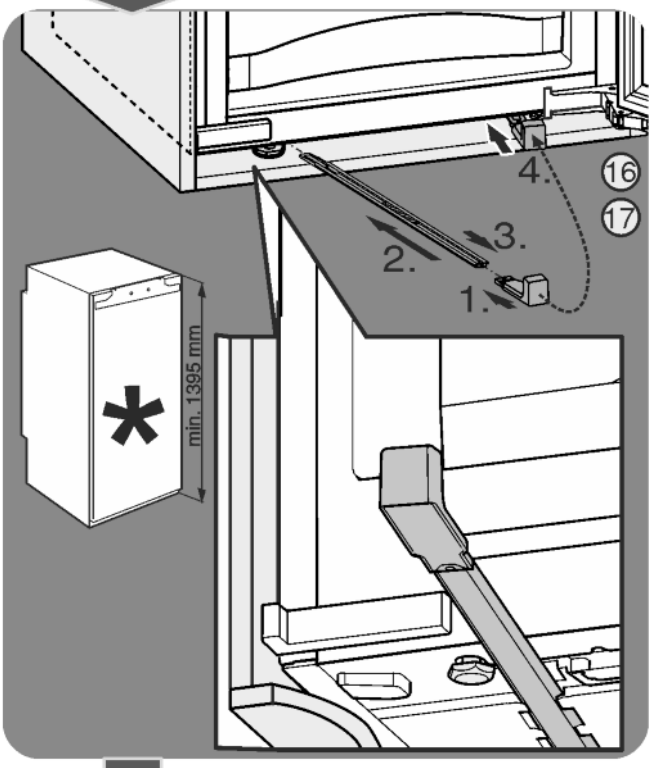
4.
16
17
3.
2.
1.
*
min. 1395 mm

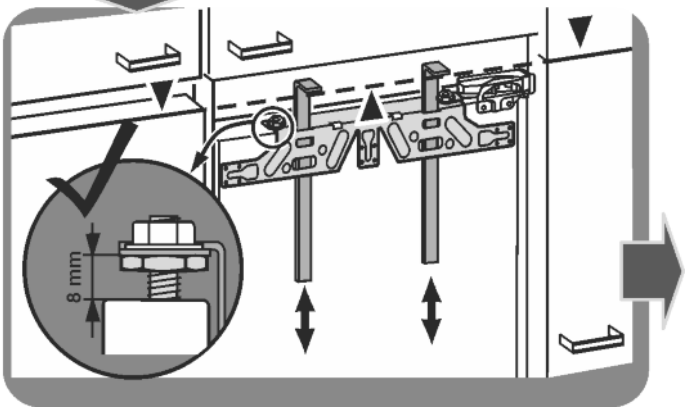
8 mm

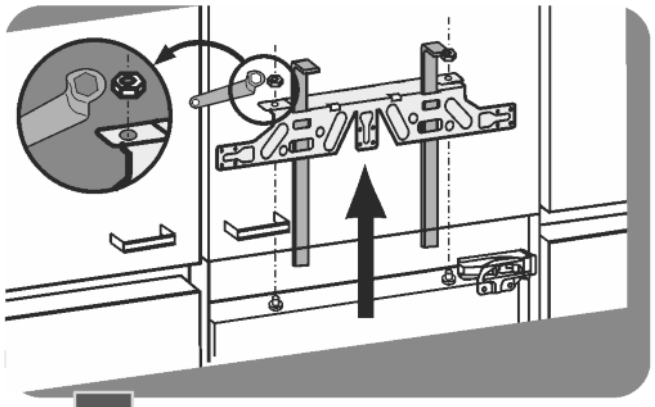

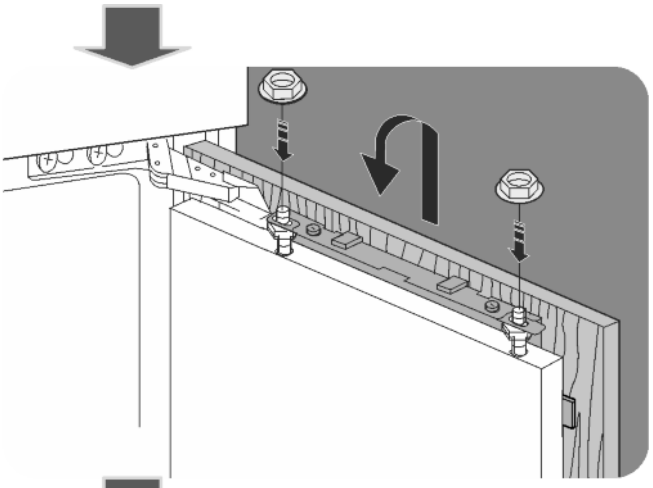

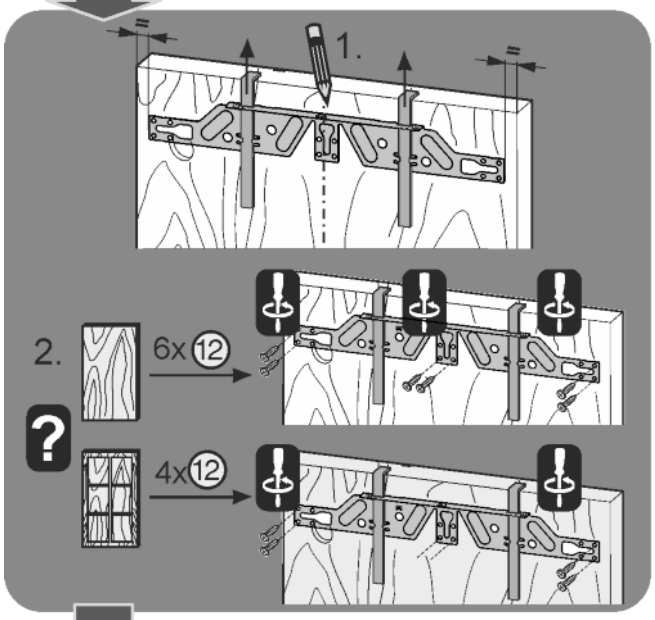


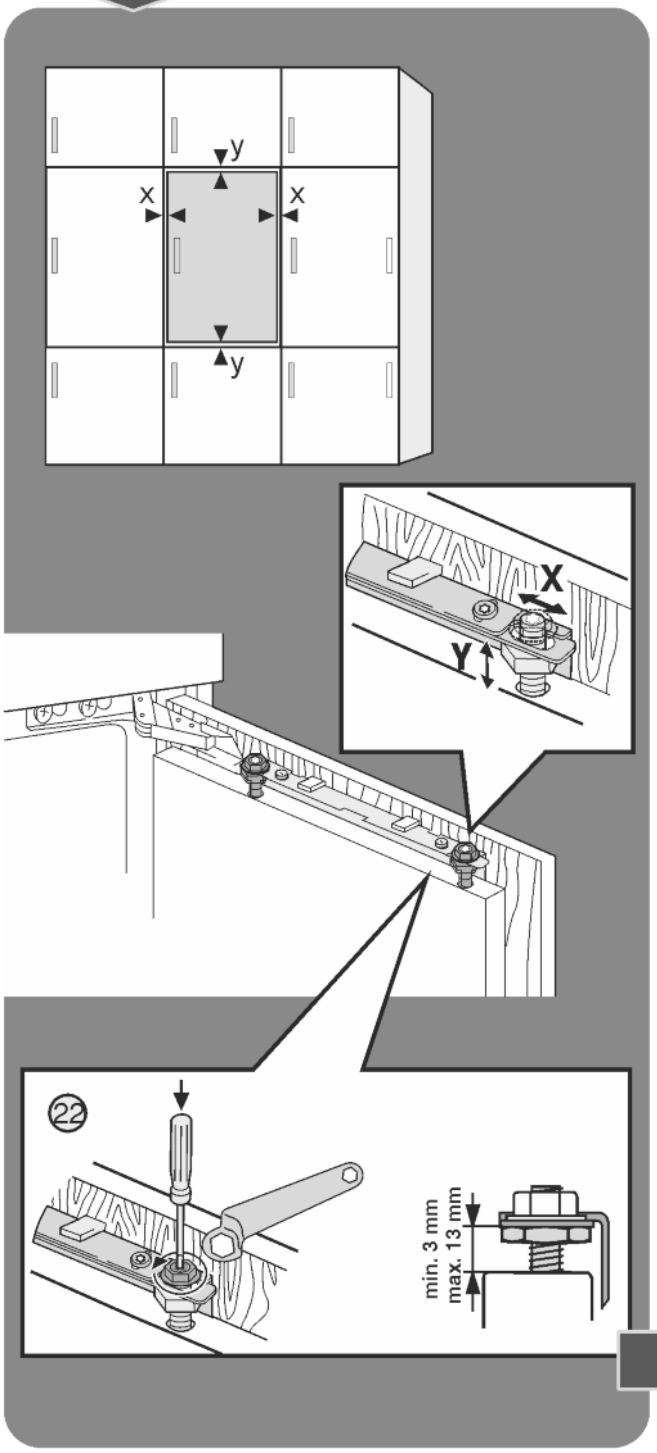


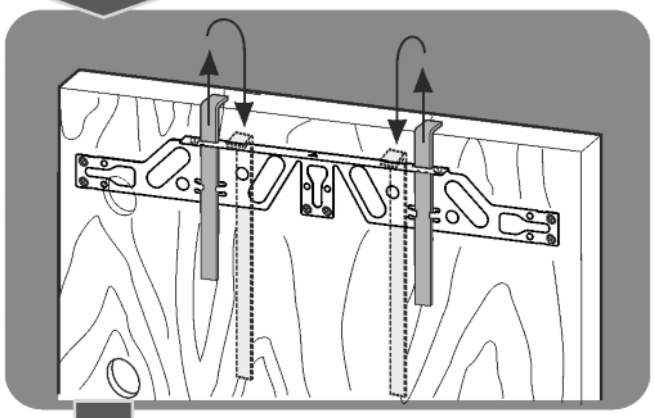

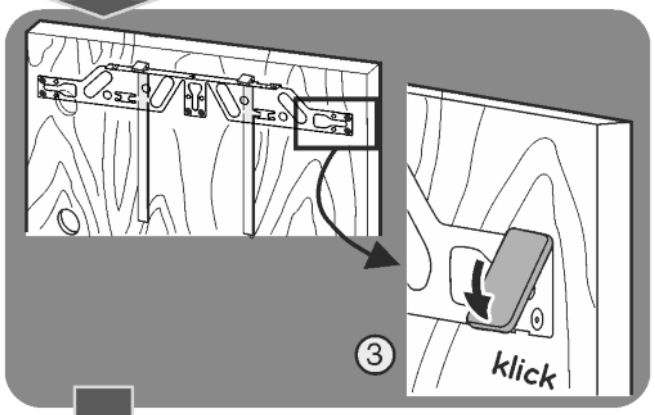




* selon le modèle et l'équipement

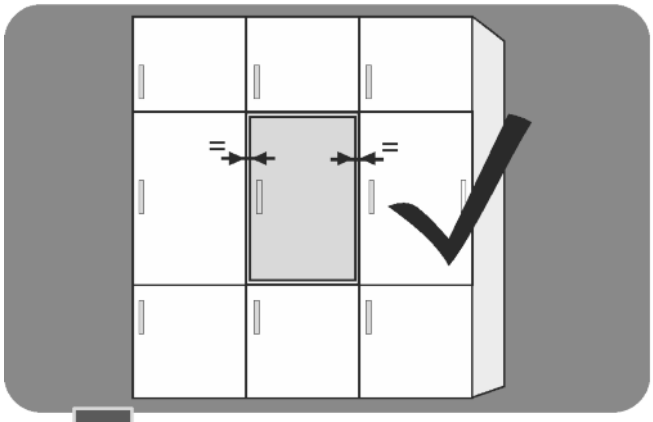
=
=

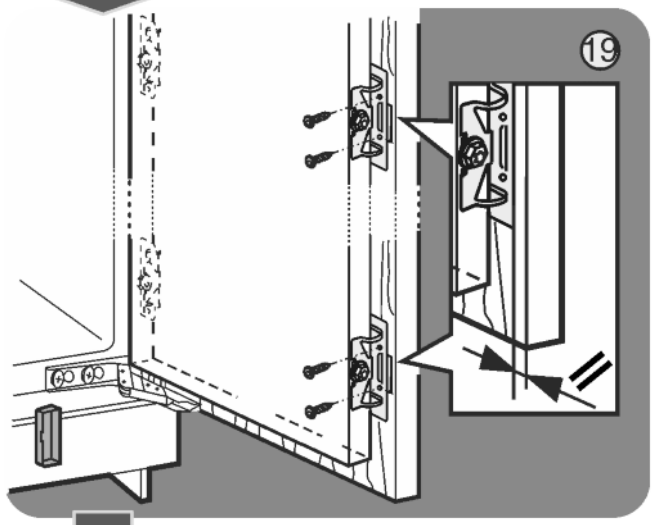
19

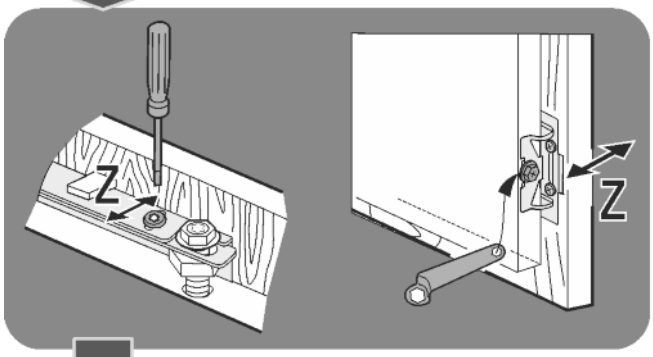
Z
Z

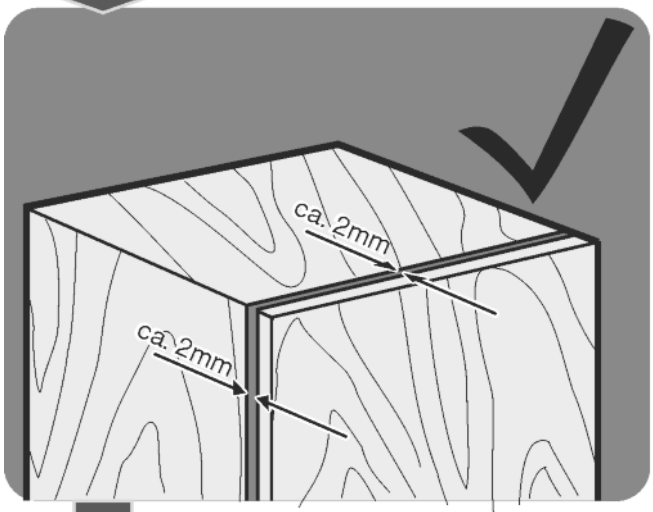
ca. 2mm
ca. 2mm

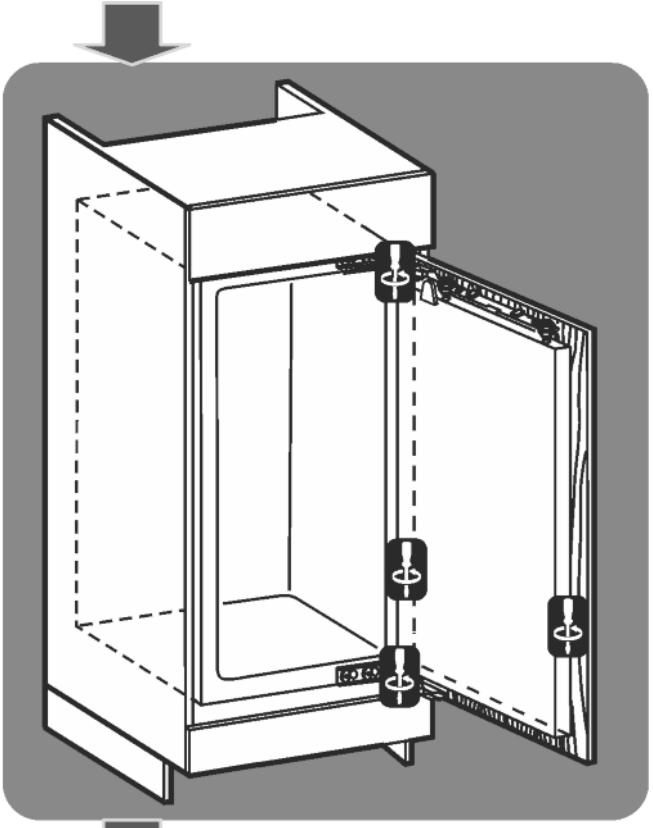

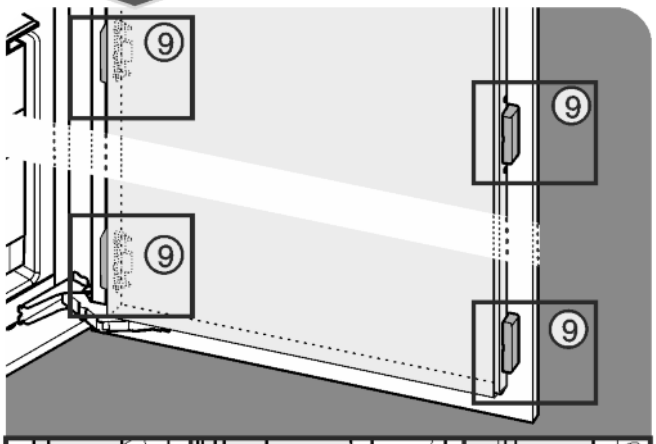
9
9
9
9

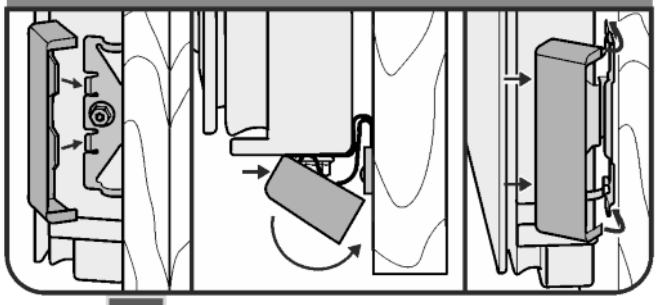

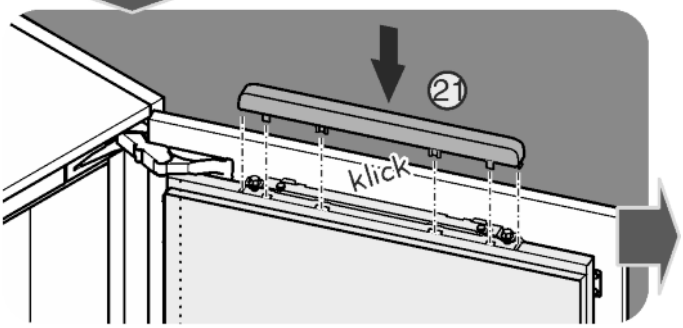
21
klick

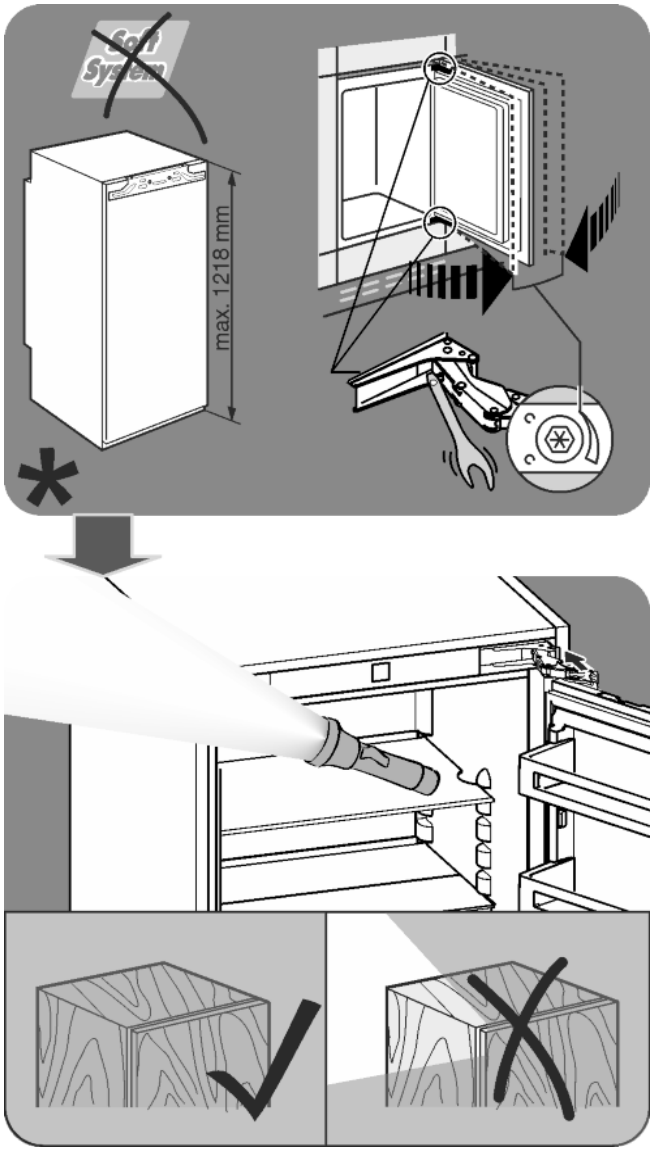




* selon le modèle et l'équipement

**Liebherr-Hausgeräte Ochsenhausen GmbH**
Memminger Straße 77-79
88416 Ochsenhausen
Deutschland

home.liebherr.com